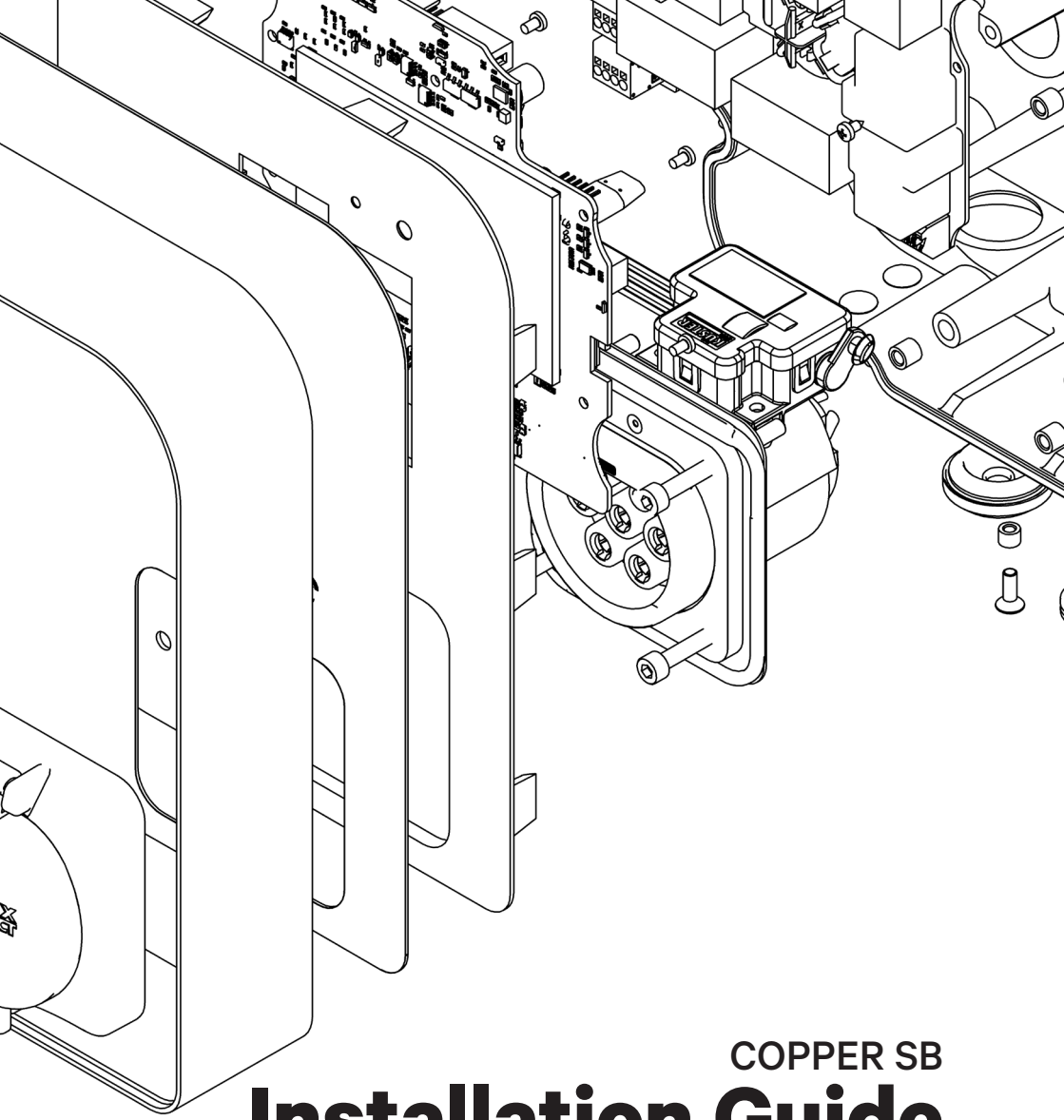

COPPER SB

Installation Guide

wallbox™

General Specifications

ES Especificaciones generales

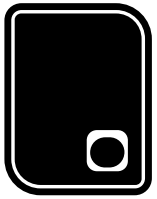

COPPER SB

A - Connector type *Tipo de conector*	Type 2 Socket outlet
B - Dimensions *Dimensiones*	260x192x113 mm
C - Weight *Peso*	2 kg
D - Operating Temperature *Temperatura de funcionamiento*	-25 ºC to 40 ºC
E - Storage Temperature *Temperatura de almacenamiento*	-40 ºC to 70 ºC
F - Standards *Normas*	CE mark (LVD 2014/35/EU, EMCD 2014/30/EU) IEC 61851-1, IEC 61851-22, IEC 62196-2

FR Spécifications générales

A. Type de connecteur
B. Dimensions
C. Poids
D. Température de fonctionnement
E. Température de stockage
F. Normes

IT Specifiche generali

A. Tipo di connettore
B. Dimensioni
C. Peso
D. Temperatura di funzionamento
E. Temperatura di conservazione
F. Norme

NO Generelle spesifikasjoner

A. Koblingstype
B. Dimensjoner
C. Vekt
D. Driftstemperatur
E. Oppbevaringstemperatur
F. Standarder

CA Especificacions generals

A. Tipus de connector
B. Dimensions
C. Pes
D. Temperatura de funcionament
E. Temperatura d'emmagatzematge
F. Normes

DA Generelle specifikationer

A. Forbindelsestype
B. Mål
C. Vægt
D. Driftstemperatur
E. Opbevaringstemperatur
F. Standarder

FI Yleiset ominaisuudet

A. Liittimen tyyppi
B. Mitat
C. Paino
D. Käyttölämpötila
E. Säilytyslämpötila
F. Standardit

HU Általános jellemzők

A. Csatlakozó típusa
B. Méretek
C. Tömeg
D. Üzemi hőmérséklet
E. Tárolási hőmérséklet
F. Szabványok

LV Vispārīgās specifikācijas

A. Savienotāja tips
B. Izmēri
C. Svars
D. Darba temperatūra
E. Glabāšanas temperatūra
F. Standarti

RO Specificații generale

A. Tip de conector
B. Dimensiuni
C. Greutate
D. Temperatură de funcționare
E. Temperatură de depozitare
F. Standarde

UK Загальні технічні характеристики

A. Тип з'єднувача
B. Розміри
C. Вага
D. Робоча температура
E. Температура зберігання
F. Стандарти

RU Общие технические условия

A. Тип соединителя
B. Габаритные размеры
C. Вес
D. Рабочая температура
E. Температура хранения
F. Стандарты

DE Allgemeine Spezifikationen

A. Steckertyp
B. Abmessungen
C. Gewicht
D. Betriebstemperatur
E. Lagertemperatur
F. Standards

NL Algemene specificaties

A. Type connector
B. Afmetingen
C. Gewicht
D. Bedrijfstemperatuur
E. Opslagtemperatuur
F. Normen

PT Especificações gerais

A. Tipo de conector
B. Dimensões
C. Peso
D. Temperatura de funcionamento
E. Temperatura de armazenamento
F. Normas

SV Allmänna specifikationer

A. Kontakttyp
B. Mått
C. Vikt
D. Drifttemperatur
E. Förvaringstemperatur
F. Standarder

CS Obecné specifikace

A. Typ konektoru
B. Rozměry
C. Hmotnost
D. Provozní teplota
E. Skladovací teplota
F. Normy

ET Üldised spetsifikatsioonid

A. Konnektori tüüp
B. Mõõtmed
C. Kaal
D. Töötemperatuur
E. Hoiundamistemperatuur
F. Standardid

EL Γενικές προδιαγραφές

A. Τύπος βύσματος
B. Διαστάσεις
C. Βάρος
D. Θερμοκρασία λειτουργίας
E. Θερμοκρασία αποθήκευσης
F. Πρότυπα

IS Almenn lýsing

A. Tegund tengils
B. Mál
C. Þyngd
D. Notkunarhitastig
E. Geymsluhitastig
F. Staðlar

PL Specyfikacja ogólna

A. Typ złącza
B. Wymiary
C. Waga
D. Temperatura robocza
E. Temperatura przechowywania
F. Normy

SK Všeobecné parametre

A. Typ konektora
B. Rozmery
C. Hmotnosť
D. Prevádzková teplota
E. Teplota skladovania
F. Normy

HE מפרט כללי

A. סוג המחבר
B. מידות
C. משקל
D. טמפרטורת פעולה
E. טמפרטורת אחסון
F. תקנים

Electrical Specifications

ES Especificaciones eléctricas

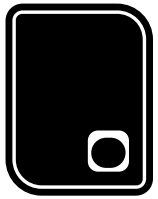

COPPER SB

A - Charging Power *Potencia de carga*	11 kW (3P)	22 kW (3P)
B - Rated Voltage AC ± 10% *Tensión nominal CA ± 10 %*	400V	400V
C - Rated Current *Corriente nominal*	16 A (3P)	32 A (3P)
D - Cable Section *Sección del cable*		up to 5x 10 mm²
E - Rated Frequency *Frecuencia nominal*		50 Hz / 60 Hz
F - Configurable Current *Corriente configurable*		from 6 A to rated current
G - Protection Rating *Índice de protección*		IP54 / IK10
H - Overvoltage Category *Categoría de sobretensión*		CAT III
I - Residual Current Detection *Detección de corriente residual*		DC 6 mA
J - External RCCB required per local regulations. *Diferencial RCCB externo exigido según las normativas locales*		Type A or Type B
K - Protection against electric shock *Protección contra descargas eléctricas*		CLASS I

FR Spécifications électriques

A. Puissance de charge
B. Tension nominale CA ± 10 %
C. Courant nominal
D. Section câble
E. Fréquence nominale
F. Courant configurable
G. Indice de protection
H. Catégorie de surtension
I. Détection de courant résiduel
J. RCCB externe requis conformément aux réglementations locales
K. Protection contre les chocs électriques

IT Specifiche elettriche

A. Potenza di ricarica
B. Tensione nominale CA ± 10%
C. Corrente nominale
D. Sezione cavo
E. Frequenza nominale
F. Corrente configurabile
G. Classificazione protezione
H. Categoria di sovratensione
I. Rilevamento della corrente residua
J. RCCB esterno richiesto dalle normative locali
K. Protezione contro le scosse elettriche

NO Elektriske spesifikasjoner

A. Ladestrøm
B. Nominell spenning AC ± 10 %
C. Nominell strøm
D. Kabelseksjon
E. Nominell frekvens
F. Konfigurerbar strøm
G. Beskyttelsesvurdering
H. Overspenningskategori
I. Jordfeilpåvisning
J. Eksternt RCCB kreves i henhold til lokale forskrifter
K. Beskyttelse mot elektrisk støt

CA Especificacions elèctriques

A. Potència de càrrega
B. Tensió nominal AC ± 10 %
C. Corrent nominal
D. Secció de cables
E. Freqüència nominal
F. Corrent configurable
G. Índex de protecció
H. Categoria de sobretensió
I. Detecció de corrent residual
J. RCCB extern requerit per les regulacions locals
K. Protecció contra descàrregues elèctriques

DA Elektriske specifikationer

A. Ladeeffekt
B. Nominel spænding AC ± 10 %
C. Nominel strøm
D. Kabelsektion
E. Nominel frekvens
F. Justerbar strøm
G. Beskyttelsesgrad
H. Overspændingskategori
I. Detektering af overskudsstrøm
J. Ekstern RCCB påkrævet i følge lokale reguleringer
K. Beskyttelse mod elektrisk stød

FI Sähkötekniset ominaisuudet

A. Latausteho
B. Nimellisjännite AC ±10 %
C. Nimellisvirta
D. Kaapelin poikkileikkaus
E. Nimellistaajuus
F. Konfiguroitava virta
G. Kotelointiluokka
H. Ylijänniteluokka
I. Jäännösvirran tunnistus
J. Ulkoinen RCCB vaaditaan paikallisten säännösten mukaan
K. Sähköiskusuoja

HU Elektromos jellemzők

A. Töltési teljesítmény
B. Névleges feszültség AC ± 10%
C. Névleges áramerősség
D. Kábel keresztmetszete
E. Névleges frekvencia
F. Állítható áramerősség
G. Védettségi besorolás
H. Túlfeszültség-kategória
I. Hibaáram-érzékelés
J. Külső áram-védőkapcsoló (RCCB) szükséges lehet a helyi előírások szerint
K. Áramütés elleni védelem

LV Elektriskās specifikācijas

A. Uzlādes jauda
B. Nominālais mainstrāvas spriegums ± 10 %
C. Nominālā strāva
D. Kabeļa šķērsgriezums
E. Nominālā frekvence
F. Konfigurējamā strāva
G. Aizsardzības klase
H. Pārsprieguma kategorija
I. Noplūdes strāvas noteikšana
J. Ārējais NSAB nepieciešams saskaņā ar vietējiem noteikumiem
K. Aizsardzība pret elektrības triecienu

RO Specificații electrice

A. Putere de încărcare
B. Tensiune nominală C.A. ± 10%
C. Curent nominal
D. Secțiune cablu
E. Frecvență nominală
F. Curent configurabil
G. Grad de protecție
H. Categorie de supratensiune
I. Detectarea curentului rezidual
J. RCCB extern necesar conform reglementărilor locale
K. Protecție împotriva electrocutării

UK Електротехнічні характеристики

A. Потужність заряджання
B. Номінальна напруга змінного струму ±10 %
C. Номінальний струм
D. Переріз кабелю
E. Номінальна частота
F. Сила струму, що регулюється
G. Клас захисту
H. Категорія перенапруги
I. Виявлення залишкового струму
J. Зовнішній ПЗВ (пристрій захисного вимкнення), необхідний відповідно до місцевих норм
K. Захист від ураження електричним струмом

RU Электрические нормативы

A. Мощность зарядки
B. Номинальное напряжение переменного тока ± 10 %
C. Номинальный ток
D. Сечение кабеля
E. Номинальная частота
F. Регулируемый ток
G. Класс защиты
H. Категория перегрузки по напряжению
I. Контроль остаточного тока
J. Внешнее устройство защитного отключения, требуемое согласно местным нормативам
K. Защита от поражения электрическим током

DE Elektronische Spezifikationen

A. Ladeleistung
B. Nennspannung AC ±10 %
C. Nennstrom
D. Kabelabschnitt
E. Nennfrequenz
F. Konfigurierbarer Strom
G. Schutzklasse
H. Überspannungskategorie
I. Fehlerstromerkennung
J. Externer RCCB gemäß örtlichen Vorschriften erforderlich
K. Schutz gegen elektrischen Schlag

NL Elektrische specificaties

A. Laadstroom
B. Nominale spanning AC ± 10%
C. Nominale stroom
D. Kabelgedeelte
E. Nominale frequentie
F. Configureerbare stroom
G. Beschermingsgraad
H. Overspanningscategorie
I. Lekstroomdetectie
J. Externe RCCB vereist volgens lokale regelgeving
K. Bescherming tegen elektrische schokken

PT Especificações elétricas

A. Potência de carregamento
B. Tensão nominal CA ± 10%
C. Corrente nominal
D. Secção de cabo
E. Frequência nominal
F. Corrente configurável
G. Classificação de proteção
H. Categoria de sobretensão
I. Deteção de corrente residual
J. Necessário RCCB externo de acordo com a regulamentação local
K. Proteção contra choque elétricos

SV Elektriska specifikationer

A. Laddningsström
B. Märkspänning AC ±10 %
C. Märkström
D. Kabeldimension
E. Märkfrekvens
F. Inställbar ström
G. Skyddsklass
H. Överspänningskategori
I. Upptäckt av reststrom
J. Extern jordfelsbrytare krävs enligt lokala föreskrifter
K. Skydd mot elektriska stötar

CS Elektrické specifikace

A. Nabíjecí napětí
B. Jmenovité střídavé napětí ±10 %
C. Jmenovitý proud
D. Průřez vodičů kabelu
E. Jmenovitá frekvence
F. Konfigurovatelný proud
G. Hodnocení ochrany
H. Kategorie přepětí
I. Detekce zbytkového proudu
J. Podle místních předpisů je požadován externí proudový chránič RCCB
K. Ochrana proti úrazu elektrickým proudem

ET Elektrilised spetsifikatsioonid

A. Laadimisvõimsus
B. Nimipinge AC ±10%
C. Nimivool
D. Kaabli ristlõige
E. Nimisagedus
F. Konfigureeritav vool
G. Kaitseaste
H. Liigpinge kategooria
I. Jääkvoolu tuvastamine
J. Väline rikkevoolukaitselüliti, mis vastab kohalikele eeskirjadele
K. Kaitse elektrilöögi eest

EL Ηλεκτρικές προδιαγραφές

A. Ισχύς φόρτισης
B. Ονομαστική τάση εναλλασσόμενου ρεύματος ± 10%
C. Ονομαστικό ρεύμα
D. Τμήμα καλωδίου
E. Ονομαστική συχνότητα
F. Ρυθμιζόμενο ρεύμα
G. Διαβάθμιση προστασίας
H. Κατηγορία υπέρτασης
I. Εντοπισμός παραμένοντος ρεύματος
J. Απαιτείται εξωτερικός διακόπτης κυκλώματος παραμένοντος ρεύματος σύμφωνα με τους τοπικούς κανονισμούς
K. Προστασία από ηλεκτροπληξία

IS Rafmagnsforskriftir

A. Hleðsluorka
B. Málspenna AC ± 10%
C. Málstraumur
D. Snúruhluti
E. Máltíðni
F. Stillanlegur straumur
G. Verndarflokkur
H. Yfirspennuflokkur
I. Bilunarstraumsskynjun
J. Ytra RCCB áskilið skv. staðbundnum reglugerðum
K. Vörn gegn raflosti

PL Specyfikacja elektryczna

A. Zasilanie
B. Napięcie znamionowe AC ± 10%
C. Prąd znamionowy
D. Przekrój przewodu
E. Częstotliwość znamionowa
F. Prąd konfigurowalny
G. Klasa ochrony
H. Kategoria zabezpieczenia przed przepięciem
I. Wykrywanie prądu resztkowego
J. Zewnętrzny wyłącznik różnicowoprądowy wymagany lokalnymi przepisami
K. Ochrona przed porażeniem prądem elektrycznym

SK Elektrické parametre

A. Výkon nabíjania
B. Menovité napätie AC ± 10 %
C. Menovitý prúd
D. Prierez kábla
E. Menovitá frekvencia
F. Konfigurovateľný prúd
G. Stupeň ochrany krytom
H. Kategória prepätia
I. Detekcia zostatkového prúdu
J. Vyžadujú sa externé prúdové chrániče (RCCB) podľa miestnych predpisov
K. Ochrana pred úrazom elektrickým prúdom

HE מפרט חשמלי

A. מתח טעינה
B. מתח ד"מ נקוב ± 10%
C. זרם מדורג
D. חתך הכבל
E. תדירות מדורגת
F. זרם הניתן להגדרה
G. דירוג הגנה
H. קטגוריית מתח-יתר
I. זיהוי זרם שיורי
J. RCCB חיצוני הנדרש בהתאם לתקנות המקומיות
K. הגנה מפני התחשמלות

Part Number Structure

ES Composición del número de pieza

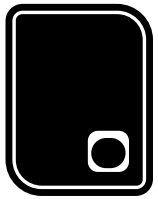

COPPER SB

XXXX-X-X-X-X-XXX
1 2 3 4 5 6

1 - Model 1 - Modelo	2 - Cable 2 - Cable	3 - Connector 3 - Conector	4 - Power 4 - Potencia	5 - Version 5 - Versión	6 - Custom 6 - Personalizado
CPB1 - Copper SB	S - Socket W - Socket with shutter	2 - Type 2	3 - 11 kW 4 - 22 kW	8 - RFID + DC Leakage	XX2 - Black

FR Structure du numéro de pièce

1. Modèle
2. Câble
3. Connecteur
4. Alimentation
5. Version
6. Personnalisé

DE Aufbau der Teilenummer

1. Modell
2. Kabel
3. Anschluss
4. Leistung
5. Ausführung
6. Benutzerdefiniert

IT Struttura del numero di parte

1. Modello
2. Cavo
3. Connecttore
4. Alimentazione
5. Versione
6. Personalizzato

NL Onderdeelnummer structuur

1. Model
2. Kable
3. Connector
4. Stroom
5. Uitvoering
6. Aangepast

NO Delenummer struktur

1. Modell
2. Kabel
3. Kontakt
4. Strøm
5. Versjon
6. Egendefinert

PT Esrtrutura do número de peça

1. Modelo
2. Cabo
3. Conector
4. Potência
5. Versão
6. Personalizado

CA Estructura de número de peça

1. Model
2. Cable
3. Connector
4. Potència
5. Versió
6. Personalització

SV Artikelnummerstruktur

1. Modell
2. Kabel
3. Kontakt
4. Kraft
5. Version
6. Anpassad

DA Nummerstruktur for delene

1. Model
2. Kabel
3. Stik
4. Strøm
5. Version
6. Brugerdefineret

CS Struktura čísla dílu

1. Model
2. Kabel
3. Konektor
4. Napájení
5. Verze
6. Vlastní

FI Osanumeroiden rakenne

1. Malli
2. Kaapeli
3. Liitin
4. Virta
5. Versio
6. Mukautettu

ET Tootekoodi struktuur

1. Mudell
2. Kaabel
3. Konnektor
4. Võimsus
5. Versioon
6. Kohandatud

HU A gyártási szám felépítése

1. Modell
2. Kábel
3. Csatlakozó
4. Teljesítmény
5. Kiegészítő funkció
6. Egyedi

EL Δομή αριθμού εξαρτήματος

1. Μοντέλο
2. Καλώδιο
3. Βύσμα
4. Ισχύς
5. Έκδοση
6. Προσαρμογή

LV Daļas numura struktūra

1. Modelis
2. Cabelis
3. Savienotājs
4. Jauda
5. Versija
6. Pielāgots

IS Uppsetning hlutanúmera

1. Gerð
2. Snúra
3. Tengill
4. Orka
5. Útgáfa
6. Sérsmíðað

RO Structura numerelor de reper al pieselor

1. Model
2. Cablu
3. Conector
4. Sursă de energie
5. Versiune
6. Personalizare

PL Struktura numeru katalogowego

1. Model
2. Przewód
3. Złącze
4. Zasilanie
5. Wersja
6. Specjalne

UK Структура номеру деталі

1. Модель
2. Кабель
3. З'єднувач
4. Потужність
5. Версія
6. Колір

SK Štruktúra číslovania

1. Model
2. Kábel
3. Konektor
4. Výkon
5. Verzia
6. Vlastné

RU Структура номера детали

1. Модель
2. Кабель
3. Разъем
4. Мощность
5. Версия
6. В специсполнении

HE מבנה מספר חלק

1. דגם
2. כבל
3. מחבר
4. הספק
5. גרסה
6. התאמה אישית

Tools

ES Herramientas

Required Tools

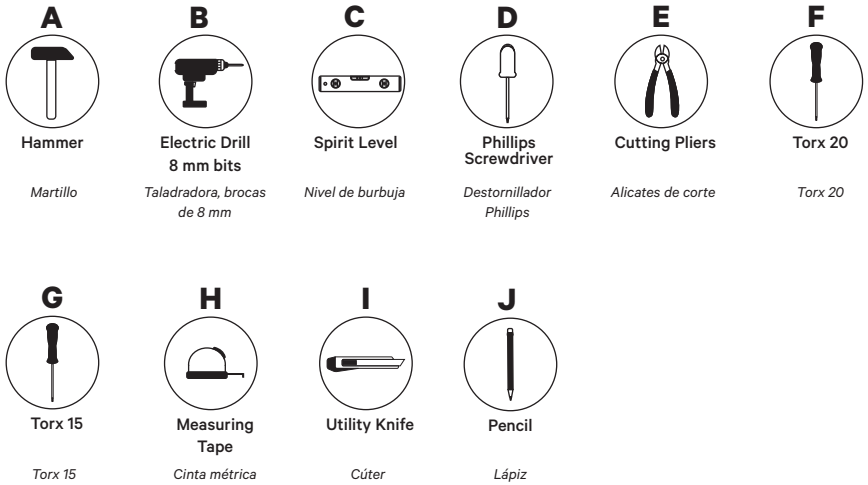

FR Outils et pièces de montage

A. Marteau
B. Foret électrique, mèches de 8 mm
C. Niveau à bulle
D. Tournevis Phillips
E. Pince coupante
F. Torx 20
G. Torx 15
H. Ruban de mesure
I. Cutter
J. Crayon

IT Utensili e parti di montaggio

A. Martello
B. Trapano elettrico, punte da 8 mm
C. Livella
D. Cacciavite Phillips
E. Pinze da taglio
F. Torx 20
G. Torx 15
H. Nastro di misurazione
I. Coltello multiuso
J. Matita

NO Verktøy og monteringsdeler

A. Hammer
B. Elektrisk drill, 8 mm biter
C. Vater
D. Skrutrekker Phillips
E. Kuttetenger
F. Torx 20
G. Torx 15
H. Målebånd
I. Verktøykniv
J. Blyant

CA Eines i peces de muntatge

A. Martell
B. Trepant elèctric, broca de 8 mm
C. Nivell de bombolla
D. Tornavís estrella
E. Alicates de tall
F. Torx 20
G. Torx 15
H. Cinta mètrica
I. Ganivet
J. Llapis

DA Værktøj

A. Hammer
B. Elektrisk boremaskine 8 mm bor
C. Vaterpas
D. Phillips-skruetrækker
E. Bidetang
F. Torx 20
G. Torx 15
H. Målebånd
I. Hobbykniv
J. Blyant

FI Työkalut

A. Vasara
B. Sähköpora 8 mm:n terällä
C. Vatupassi
D. Ristipääruuvimeisseli
E. Leikkuupihdit
F. Torx-ruuvimeisseli 20
G. Torx-ruuvimeisseli 15
H. Mittanauha
I. Apuveitsi
J. Lyijykynä

HU Szerszámok

A. Kalapács
B. Elektromos fúró, 8 mm-es fúrószár
C. Vízmérték
D. Phillips (PH csillag) csavarhúzó
E. Csípőfogó
F. 20-as torx kulcs
G. 15-ös torx kulcs
H. Mérőszalag
I. Dekorkés
J. Ceruza

LV Instrumenti

A. Āmurs
B. 8 mm diametra urbis
C. Līmeņrādis
D. Krusta skrūvgriezis
E. Asknaibles
F. Torx 20
G. Torx 15
H. Mērlente
I. Daudzfunkcionāls nazis
J. Zīmulis

RO Unelte

A. Ciocan
B. Burghie de 8 mm pentru bormașină electrică
C. Nivelă
D. Șurubelniță cu capul în cruce
E. Clește de tăiere
F. Cap în stea 20
G. Cap în stea 15
H. Ruletă
I. Cutter
J. Creion

UK Інструменти

A. Молоток
B. Електричний дриль, свердло 8 мм
C. Рівень
D. Викрутка хрестова (Phillips)
E. Плоскогубці для різання
F. Викрутка зіркова Torx 20
G. Викрутка зіркова Torx 15
H. Мірна стрічка
I. Ніж канцелярський
J. Олівець

RU Инструменты

A. Молоток
B. Электродрель, сверла 8 мм
C. Спиртовой уровень
D. Крестовая отвертка
E. Плоскогубцы-кусачки
F. Звездообразный ключ Torx 20
G. Звездообразный ключ Torx 15
H. Рулетка
I. Универсальный нож
J. Карандаш

DE Werkzeuge und Befestigungsmaterial

A. Hammer
B. Bohrmaschine, 8 mm Bits
C. Wasserwaage
D. Phillips Schraubendreher
E. Schneidezange
F. Torx 20
G. Torx 15
H. Maßband
I. Universalmesser
J. Bleistift

NL Gereedschap en montageonderdelen

A. Hamer
B. Elektrische boor, 8 mm bits
C. Waterpas
D. Phillips-schroevendraaier
E. Kniptang
F. Torx 20
G. Torx 15
H. Meetlint
I. Stanleymes
J. Potlood

PT Ferramentas e peças de montagem

A. Martelo
B. Berbequim elétrico, brocas de 8 mm
C. Nível de bolha
D. Chave de fendas Phillips
E. Alicate de corte
F. Torx 20
G. Torx 15
H. Fita métrica
I. X-ato
J. Lápis

SV Verktyg och monteringsdelar

A. Hammare
B. Elborrmaskin, 8 mm bits
C. Vattenpass
D. Skruvmejsel Phillips
E. Avbitare
F. Torx 20
G. Torx 15
H. Måttband
I. Kniv
J. Penna

CS Nástroje

A. Kladivo
B. Elektrická vrtačka, bity 8 mm
C. Vodováha
D. Křížový šroubovák
E. Štípací kleště
F. Šroubovák Torx 20
G. Šroubovák Torx 15
H. Svinovací metr
I. Pracovní nůž
J. Tužka

ET Tööriistad

A. Haamer
B. Elektritrell, 8 mm puuriterad
C. Piirituse tase
D. Phillipsi kruvikeeraja
E. Lõiketangid
F. Torx 20
G. Torx 15
H. Mõõtelint
I. Töönuga
J. Pliiats

EL Εργαλεία

A. Σφυρί
B. Ηλεκτρικό τρυπάνι 8 mm
C. Αλφάδι με φυσαλίδα αέρα
D. Κατσαβίδι Phillips
E. Πένσα με κοπτήρα
F. Κατσαβίδι Torx 20
G. Κατσαβίδι Torx 15
H. Μετροταινία
I. Κοπίδι
J. Μολύβι

IS Verkfæri

A. Hamar
B. Rafmagnsborvél með 8 mm bor
C. Hallamál
D. Stjörnuskrúfjárn
E. Bittöng
F. Innansexkantur 20
G. Innansexkantur 15
H. Málband
I. Dúkahnífur
J. Blýantur

PL Narzędzia

A. Młotek
B. Wiertarka z wiertłem 8 mm
C. Poziomica
D. Wkrętak krzyżakowy
E. Obcęgi
F. Klucz torx 20
G. Klucz torx 15
H. Taśma miernicza
I. Nóż
J. Ołówek

SK Nástroje

A. Kladivo
B. Elektrická vŕtačka s 8 mm bitmi
C. Vodováha
D. Krížový skrutkovač
E. Štípacie kliešte
F. Torx 20
G. Torx 15
H. Meracie pásmo
I. Orezávač
J. Ceruzka

HE כלים

A. פטיש
B. מקדחה חשמלית 8 מ"מ
C. פלס מים
D. מברג פיליפס
E. פלייר לחיתוך
F. טורקס 20
G. טורקס 15
H. סרט מידה
I. סכין יפנית
J. עיפרון

Mounting Parts

ES Piezas de montaje

Included Mounting Parts

K

ø6 x 50 mm Screws

Tornillos ø6 x 50 mm

L

ø8 x 40 mm Wall Anchors

Tacos ø8 x 40 mm

M

M25 Grommet

Pasacables M25

N

Rubber Plugs

Tapones de goma

O

Cable clamp

Abrazadera de cable

P

ø4.2 x 25 mm Screws

Tornillos ø4.2 x 25 mm

Q

ø3.5 x 10 mm Screws

Tornillos ø3.5 x 10 mm

R

M4 x 6 mm Screws

Tornillos M4 x 6 mm

FR Outils et pièces de montage

K. Vis ø6 x 50 mm
L. Ancrages muraux ø8 x 40 mm
M. Œillet M25
N. Bouchons en caoutchouc
O. Serre-câble
P. Vis ø4.2 x 25 mm
Q. Vis ø3.5 x 10 mm
R. Vis M4 x 6 mm

IT Utensili e parti di montaggio

K. Viti ø6 x 50 mm
L. Ancoraggi a parete ø8 x 40 mm
M. Guarnizione in gomma M25
N. Tappi in gomma
O. Morsetto
P. Viti ø4.2 x 25 mm
Q. Viti ø3.5 x 10 mm
R. Viti M4 x 6 mm

NO Verktøy og monteringsdeler

K. ø6 x 50 mm skruer
L. ø8 x 40 mm veggankere
M. M25-malje
N. Gummiplugger
O. Kabelklemme
P. ø4.2 x 25 mm skruer
Q. ø3.5 x 10 mm skruer
R. M4 x 6 mm skruer

CA Eines i peces de muntatge

K. Cargols ø6 x 50 mm
L. Tacs de paret de Ø8 x 40 mm
M. Volandera M25
N. Taps de goma
O. Pinça de cable
P. Cargols ø4.2 x 25 mm
Q. Cargols ø3.5 x 10 mm
R. Cargols M4 x 6 mm

DA Monteringsdele

K. ø6 x 50 mm skruer
L. ø8 x 40 mm skruedyvler
M. M25 skive
N. Gummipropper
O. Kabelklemme
P. ø4.2 x 25 mm skruer
Q. ø3,5 x 10 mm skruer
R. M4 x 6 mm skruer

FI Kiinnitysosat

K. ø6 x 50 mm:n ruuvit
L. ø8 x 40 mm seinäkiinnikkeet
M. M25 Läpivientitiiviste
N. Kumitulpat
O. Kaapelin vedonpoistin
P. ø4.2 x 25 mm:n ruuvit
Q. ø3,5 x 10 mm:n ruuvit
R. M4 x 6 mm:n ruuvit

HU Alkatrészek a felszereléshez

K. ø6 x 50 mm csavarok
L. ø8 x 40 mm fali tiplik
M. M25 védőgyűrű
N. Gumidugók
O. Kábelbilincs
P. ø4.2 x 25 mm csavarok
Q. ø3,5 x 10 mm csavarok
R. M4 x 6 mm csavarok

LV Montāžas detaļas

K. ø6 x 50 mm skrūves
L. ø8 x 40 mm sienas enkurskrūves
M. M25 starpgredzens
N. Gumijas aizbāžņi
O. Kabeļa skava
P. ø4.2 x 25 mm skrūves
Q. ø3,5 x 10 mm skrūves
R. M4 x 6 mm skrūves

RO Piese de montare

K. Șuruburi ø6 x 50 mm
L. Șuruburi de ancorare ø8 x 40 mm
M. Manșon de cauciuc M25
N. Capace de cauciuc
O. Clemă de cablu
P. Șuruburi ø4.2 x 25 mm
Q. Șuruburi ø3,5 x 10 mm
R. Șuruburi M4 x 6 mm

UK Деталі для кріплення

K. Гвинти (ø6 x 50 мм)
L. Настінні анкери (ø8 x 40 мм)
M. Ізоляційна втулка M25
N. Гумові ковпачки
O. Затискач кабелю
P. Гвинти (ø4.2 x 25 мм)
Q. Гвинти (ø3,5 x 10 мм)
R. Гвинти (M4 x 6 мм)

RU Крепежные детали

K. Винты ø6 x 50 мм
L. Стеновые анкеры ø8 x 40 мм
M. Резиновая втулка M25
N. Резиновые заглушки
O. Кабельный зажим
P. Винты ø4.2 x 25 мм
Q. Винты ø3,5 x 10 мм
R. Винты M4 x 6 мм

DE Werkzeuge und Befestigungsmaterial

K. ø6 x 50 mm Schrauben
L. Wandanker ø8 x 40 mm
M. M25 Tülle
N. Gummistopfen
O. Kabelklemme
P. ø4.2 x 25 mm Schrauben
Q. ø3.5 x 10 mm Schrauben
R. M4 x 6 mm Schrauben

NL Gereedschap en montageonderdelen

K. ø6 x 50 mm schroeven
L. ø 8 x 40 mm wandverankeringen
M. M25 doorvoertule
N. Rubberen pluggen
O. Kabelklem
P. ø4.2 x 25 mm schroeven
Q. ø3.5 x 10 mm schroeven
R. M4 x 6 mm schroeven

PT Ferramentas e peças de montagem

K. Parafusos ø6 x 50 mm
L. Parafusos de ancoragem ø8 x 40 mm
M. Anel isolante M25
N. Tampas de borracha
O. Fixador de cabo
P. Parafusos ø4.2 x 25 mm
Q. Parafusos ø3.5 x 10 mm
R. Parafusos M4 x 6 mm

SV Verktyg och monteringsdelar

K. ø6 x 50 mm skruvar
L. ø8 x 40 mm väggankare
M. M25-bussning
N. Gummipluggar
O. Kabelklämma
P. ø4.2 x 25 mm skruvar
Q. ø3.5 x 10 mm skruvar
R. M4 x 6 mm skruvar

CS Montážní díly

K. Šrouby ø6 × 50 mm
L. Hmoždinky ø8 × 40 mm
M. Průchodka M25
N. Gumové záslepky
O. Svorka na kabely
P. Šrouby ø4.2 x 25 mm
Q. Šrouby ø3,5 × 10 mm
R. Šrouby M4 × 6 mm

ET Paigaldusosad

K. ø6 x 50 mm kruvid
L. ø8 x 40 mm tüüblid
M. M25 tihend
N. Kummikorgid
O. Kaabli klamber
P. ø4.2 x 25 mm kruvid
Q. ø3.5 x 10 mm kruvid
R. M4 x 6 mm kruvid

EL Εξαρτήματα συναρμολόγησης

K. Βίδες ø6 x 50 mm
L. Ούπα ø8 x 40 mm
M. Δακτύλιος M25
N. Πώματα από καουτσούκ
O. Σφιγκτήρας καλωδίου
P. Βίδες ø4.2 x 25 mm
Q. Βίδες ø3,5 x 10 mm
R. Βίδες M4 x 6 mm

IS Uppsetningarhlutar

K. ø6 x 50 mm skrúfur
L. ø8 x 40 mm hælboltar
M. M25 kósi
N. Gúmmítappar
O. Snúruklemma
P. ø4.2 x 25 mm skrúfur
Q. ø3.5 x 10 mm skrúfur
R. M4 x 6 mm skrúfur

PL Części montażowe

K. Wkręty ø 6 x 50 mm
L. Kołki rozporowe ø 8 x 40 mm
M. Przelotka M25
N. Zatyczki gumowe
O. Opaska kablowa
P. Wkręty ø4.2 x 25 mm
Q. Wkręty ø 3,5 x 10 mm
R. Śruby M4 x 6 mm

SK Montážne diely

K. Skrutky ø 6 x 50 mm
L. Nástenné kotvy ø 8 x 40 mm
M. M25 priechodka
N. Gumové zátky
O. Káblová svorka
P. Skrutky ø4.2 x 25 mm
Q. Skrutky ø 3,5 x 10 mm
R. Skrutky M 4 x 6 mm

HE חלקי התקנה

K. ברגים בקוטר 50 x ø6 מ"מ
L. עוגנים בקוטר 40x ø8 מ"מ
M. חבק M25
N. אטמי גומי
O. מהדק כבלים
P. ברגים בקוטר 6 x ø4 מ"מ
Q. ברגים בקוטר 10 x ø3.5 מ"מ
R. ברגים בקוטר 25 x M4.2 מ"מ

1 - Drilling

ES 1 - Perforación

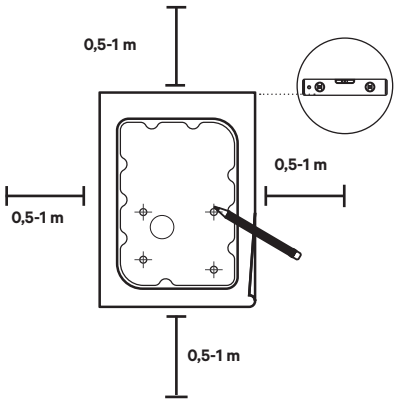

A. Place the drilling template on the wall and mark the four fixing points.

Make sure you leave a clearance of 0,5-1 m at all sides.

Coloca la plantilla de taladrado sobre la pared y marca los cuatro puntos de fijación. Asegúrate de dejar una separación de 0,5 a 1 m por todos los lados.

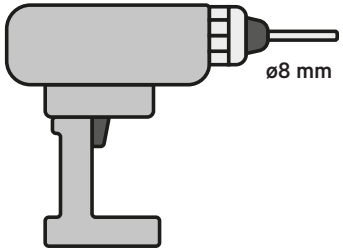

B. Drill holes where the fixing points are marked.

Taladra los orificios donde marcaste los puntos de fijación.

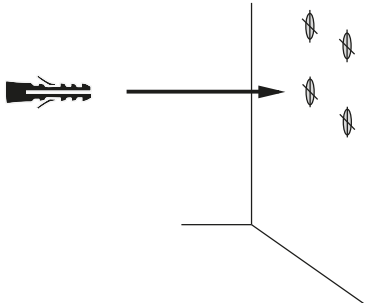

C. Insert the wall anchors into the fixing holes.

Inserta los tacos en los orificios de fijación.

FR 1 - Forage

A. Placer le gabarit de perçage sur le mur et marquer les quatre points de fixation. Assurez-vous de laisser une marge de 0,5 à 1 m sur tous les côtés.
B. Percer les trous à l'emplacement des points de fixation.
C. Insérer les ancrages muraux dans les trous de fixation.

IT 1 - Foratura

A. Posiziona la dima di foratura sulla parete e tracciare i quattro punti di fissaggio. Assicurati di lasciare uno spazio libero di 0,5-1 m su tutti i lati.
B. Procedi con la foratura laddove sono tracciati i punti di fissaggio.
C. Inserisci gli ancoraggi a parete nei fori di fissaggio.

NO 1 – Boring

A. Plasser boringsmalen på veggen og marker de fire festepunktene. Pass på at du har en klaring på 0,5–1 m på alle sider.
B. Bor hull der festepunktene er merket.
C. Sett ankerskruene inn i festehullene.

CA 1 - Perforació

A. Col·loca la plantilla de perforació a la paret i marca els 4 punts de fixació. Assegura't de deixar un espai de 0,5-1 m per tots els costats.
B. Trepa els forats on es marquen els punts de fixació.
C. Insereix els tacs als forats de fixació.

DA 1 - Boring

A. Placér boreskabelonen på væggen, og markér de fire fastgørelsespunkter. Sørg for, at du har en afstand på 0,5–1 m til alle sider.
B. Bor huller, hvor fastgørelsespunkterne er markeret.
C. Sæt skruedyvlerne i fastgørelseshullerne.

FI 1 - Poraus

A. Aseta porausmalli seinälle ja merkitse 4 kiinnityspistettä. Jätä välys suuruudeltaan 0,5–1 m kaikille puolille.
B. Poraa reiät sinne, mihin kiinnityskohdat on merkitty.
C. Aseta seinäkiinnikkeet kiinnitysreikiin.

HU 1 - Fúrás

A. Helyezze a fúrósablont a falra, és jelölje meg a négy rögzítési pontot. Ügyeljen arra, hogy minden oldalon 0,5-1 m távolságot tartson.
B. Fúrjon lyukakat a rögzítési pontok jelöléseinél.
C. Helyezze be a fali tipliket a rögzítőlyukakba.

LV 1 - Urbšana

A. Uzlieciet urbšanas veidni uz sienas un atzīmējiet četrus stiprinājuma punktus. Pārliecinieties, ka palikusi spēle ir 0,5-1 m uz visām pusēm.
B. Izurbiet caurumus vietās, kur atzīmēti stiprinājumu punkti.
C. Stiprinājumu caurumos ievietojiet sienas enkurskrūves.

RO 1 - Perforare

A. Așezați șablonul de perforare pe perete și marcați cele patru puncte de fixare. Asigurați-vă că lăsați o distanță de 0,5-1 m pe toate laturile.
B. Găuriți orificii în locurile în care sunt marcate punctele de fixare.
C. Introduceți șuruburile de ancorare în orificiile de fixare.

UK 1 - Свердління

A. Розташуйте шаблон для свердління на стіні й позначте чотири точки для кріплення. Забезпечте просвіт від, 0,5 до 1 м з усіх боків.
B. Просвердліть отвори, де позначено точки для кріплення.
C. Уставте настінні анкери в кріпильні отвори.

RU 1 - Сверление

A. Приложите шаблон для сверления к стене и отметьте четыре точки крепления. Убедитесь, что со всех сторон оставлено свободное пространство 0,5-1 м.
B. Просверлите отверстия в местах, где отмечены точки крепления.
C. Установите стеновые анкеры в крепежные отверстия.

DE 1 - Bohren

A. Lege die Bohrschablone an die Wand und markiere die vier Befestigungspunkte. Achte darauf, dass du an allen Seiten einen Abstand von 0,5–1 m hältst.
B. Bohre Löcher an den markierten Befestigungspunkten.
C. Setze die Wandanker in die Befestigungslöcher ein.

NL 1 - Boren

A. Plaats het boorsjabloon op de muur en markeer de vier bevestigingspunten. Zorg ervoor dat je aan alle kanten een vrije ruimte van 0,5-1 m aanhoudt.
B. Boor de gaten waar de bevestigingspunten zijn gemarkeerd.
C. Steek de wandverankeringsschroeven in de bevestigingsgaten.

PT 1 - Perfuração

A. Coloque o modelo de perfuração na parede e marque os quatro pontos de fixação. Certifique-se de que tem uma folga de 0,5-1 m em todos os lados.
B. Perfure os orifícios onde os pontos de fixação estão marcados.
C. Insira as buchas nos orifícios de fixação.

SV 1 - Borrning

A. Placera borrmallen på väggen och markera de tre fästpunkterna. Planera fritt utrymme minst 0,5–1 m från alla sidor.
B. Borra hål där fästpunkterna är markerade.
C. Sätt i ankarskruvarna i fästhålen.

CS 1 - Vrtání

A. Umístěte šablonu pro vrtání na zeď a označte čtyři upevňovací body. Nezapomeňte uchovat odstup 0,5–1 m na všech stranách.
B. Vyvrtejte otvory v místech vyznačených upevňovacích bodů.
C. Do upevňovacích otvorů vložte hmoždinky.

ET 1 - Puurimine

A. Asetage puurimisšabloon seinale ja märkige neli kinnituspunkti. Vaba ruumi jätke 0,5-1 m kõikidel külgedel.
B. Puurige augud kohtadesse, kuhu märkisite kinnituspunktid.
C. Sisestage puuritud kinnitusaukudesse tüüblid.

EL 1 - Τρύπες

A. Τοποθετήστε το πρότυπο διάτρησης στον τοίχο και σημειώστε τα τέσσερα σημεία στερέωσης. Βεβαιωθείτε ότι αφήνετε διάκενο 0,5-1 m σε όλες τις πλευρές.
B. Κάντε τρύπες εκεί που σημειώσατε τα σημεία στερέωσης.
C. Βάλτε τα ούπα μέσα στις τρύπες στερέωσης.

IS 1 - Borun

A. Settu borsniðið á vegginn og merktu fjóra festipunkta. Gættu þess að hafa bil sem er 0,5-1 m á öllum hliðum.
B. Boraðu göt þar sem merktir hafa verið punktar fyrir festingarnar.
C. Settu hælboltana í festingagötin.

PL 1 - Wiercenie

A. Umieścić szablon do otworów na ścianie i zaznaczyć 4 punkty mocowania. Należy pamiętać, aby z każdej strony zostawić 0,5–1 m wolnego miejsca.
B. Nawiercić otwory w zaznaczonych punktach mocowania.
C. Włożyć kołki rozporowe w otwory mocujące.

SK 1 - Vŕtanie

A. Položte vŕtaciu šablónu na stenu a vyznačte štyri kotviace body. Dbajte na to, aby ste na všetkých stranách ponechali voľný priestor 0,5 – 1 m.
B. Vyvŕtajte otvory na vyznačených kotviacich bodoch.
C. Do kotviacich otvorov vložte hmoždinky.

HE 1 - קדיחה

A. הנח את שבלונת הקדיחה על הקיר, וסמן את ארבע נקודות החיבור. ודא שאתה שומר על מרווח אפסי, 0.5-1 מ' בכל הצדדים.
B. קדח חורים במקומות שבהם מסומנות נקודות החיבור.
C. הכנס את בורגי העוגן לקדחי החיבור.

2 - Opening the Cover

ES 2 - Apertura de la cubierta

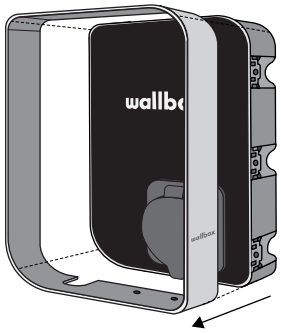

A. Remove the frame from the charger starting from the top by unclipping it. Then pull the rest of the frame.

Quita el marco del cargador soltándolo desde la parte superior. A continuación, tira del resto del marco.

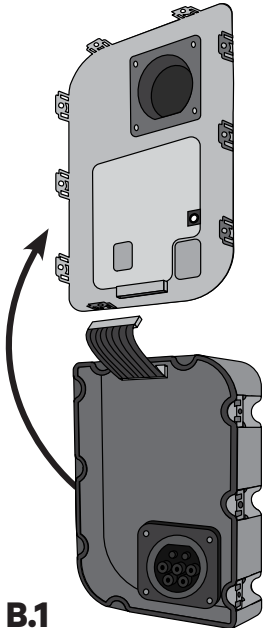

B.1

B. Open the nine clips manually to carefully unclip the cover. Next, disconnect the communications cable from the cover.
Keep in mind that the use of any kind of tool for opening the clips is neither recommended nor acceptable.

Abre manualmente los nueve clips para soltar con cuidado la tapa. A continuación, desconecta el cable de comunicaciones de la tapa.
Ten en cuenta que no es recomendable ni aceptable usar ningún tipo de herramienta para abrir los clips.

B.1 - Case 1

B.1 - Caso 1

FR 2 - Ouverture du couvercle

A. Enlevez le cadre du chargeur en détachant la partie supérieure de celui-ci. Retirez ensuite le reste du cadre.
B. Ouvrez les neuf attaches manuellement afin de détacher délicatement le couvercle. Déconnectez ensuite le câble de communication du couvercle. Notez que l'utilisation d'outils pour ouvrir les attaches n'est ni recommandée, ni acceptable.
B.1 - Cas n°1

IT 2 - Apertura del coperchio

A. Rimuovi il telaio dal caricatore staccandolo dalla parte superiore. Quindi, tira il resto del telaio.
B. Apri manualmente i nove morsetti per sganciare con attenzione il coperchio. Successivamente, scollega il cavo di comunicazione dal coperchio. Ricorda che non è consigliato né accettabile l'utilizzo di nessun tipo di strumento per aprire i morsetti.
B.1 - Fall 1

NO 2 - Åpne dekselet

A. Fjern rammen fra laderen ved å ta av klipsene fra toppen og ned. Trekk deretter av resten av rammen.
B. Åpne forsiktig de ni klipsene for å løsne dekslet. Deretter frakobler du kommunikasjonskabelen fra dekslet. Husk at bruk av verktøy for å løsne klipsene er ikke anbefalt eller akseptabelt.
B.1 - Scenario 1

CA 2 - Obertura de la coberta

A. Treu el marc del carregador començant per la part superior desenganxant-lo. A continuació, estira la resta del marc.
B. Obre els nou clips manualment per desenganxar amb cura la coberta. A continuació, desconnecta el cable de comunicacions de la coberta. Tingues en compte que l'ús de qualsevol tipus d'eina per obrir els clips no és recomanable ni acceptable.
B.1 - Cas 1

DA 2 - Åbning af dækslet

A. Fjern rammen fra opladeren ved først at løsne den i toppen. Træk så i resten af rammen.
B. Åbn de ni klips manuelt så dækslet forsigtigt kan løsnes. Frakobl derefter kommunikationskablet fra dækslet. Vær opmærksom på, at det hverken anbefales eller accepteres, at der bruges noget form for værktøj for at åbne klipsene.
B.1 - Case 1

FI 2 - Kannen avaaminen

A. Poista runko laturista ylhäältä alkaen avaamalla kiinnikkeet. Vedä sitten loput rungosta irti.
B. Avaa yhdeksän kiinnikettä käsin ja irrota kansi varovasti. Seuraavaksi irrota tiedonsiirtokaapeli kannesta.
Huomaa, että kiinnikkeiden avaamista minkäänlaisella työkalulla ei suositella eikä sallita.
B.1 - Tapaus 1

HU 2 - A fedél kinyitása

A. Távolítsa el a keretet a töltőről a tetejétől kezdve kipattintva azt. Ezután húzza le a keret többi részét.
B. Nyissa ki kézzel a kilenc kapcsot a fedél óvatos kioldásához. Ezután válassza le a kommunikációs kábelt a fedélről.
Ne feledje, hogy a kapcsok kinyitásához semmilyen eszköz használata nem ajánlott és nem elfogadható.
B.1 - 1. eset

LV 2 - Vāka atvēršana

A. Noņemiet rāmi no lādētāja, sākot ar augšējo malu, to atāķējot. Tad novelciet nost pārējo rāmi.
B. Manuāli atveriet deviņas skavas, lai uzmanīgi noņemtu vāku. Tad atvienojiet no vāka komunikācijas kabeli.
Atcerieties, ka jebkādu instrumentu izmantošana skavu atvēršanai netiek ne ieteikta, ne ir pieļaujama.
B.1 - 1. variants

RO 2 - Deschiderea capacului

A. Scoateți cadrul din încărcător, începând de sus, prin desfacerea acestuia. Apoi trageți restul cadrului.
B. Deschideți manual cele nouă cleme pentru a desface cu atenție capacul. Apoi, deconectați cablul de comunicații de la capac. Rețineți că utilizarea oricărui tip de instrument pentru deschiderea clemelor nu este nici recomandată, nici acceptabilă.
B.1 - Exemplu 1

UK 2 - Відкриття кришки

A. Зніміть із зарядного пристрою рамку, відкріпивши її спочатку зверху. Потім потягніть за решту рамки.
B. Відкрийте вручну дев'ять скоб, щоби обережно відкріпити кришку. Потім від'єднайте від кришки комунікаційний кабель. Пам'ятайте, що ми не рекомендуємо й забороняємо використання будь-яких інструментів під час відкривання скоб.
B.1 - випадок 1

RU 2 - Открытие крышки

A. Снимите раму с зарядного устройства, начиная с верхней части, отстегнув ее. Затем потяните на себя остальную часть рамы.
B. Вручную откройте девять зажимов и осторожно отстегните крышку. Затем отсоедините от крышки кабель связи.
Помните, что использование любого инструмента для открывания зажимов не рекомендуется и не допускается.
B.1 - Случай 1

DE 2 - Abdeckung öffnen

A. Entferne den Rahmen vom Ladegerät, von oben beginnend, indem du ihn ausklinkst. Ziehe dann den Rest des Rahmens ab.
B. Öffne die neun Clips von Hand, um die Abdeckung vorsichtig zu lösen. Trenne anschließend das Kommunikationskabel von der Abdeckung. Denke daran, dass die Verwendung von Werkzeugen zum Öffnen der Clips weder empfohlen wird noch zulässig ist.
B.1 - Fall 1

NL 2 - Het deksel openen

A. Verwijder het frame van de lader, beginnend bij de bovenkant door het los te klikken. Trek vervolgens aan de rest van het frame.
B. Open de negen clips met de hand om het deksel voorzichtig los te klikken. Koppel vervolgens de communicatiekabel los van het deksel. Houd er rekening mee dat het gebruik van enig gereedschap voor het openen van de clips niet wordt aanbevolen en ook niet acceptabel is.
B.1 - Geval 1

PT 2 - Abertura da tampa

A. Remova a estrutura do carregador, começando a partir da parte superior ao desencaixá-la. Em seguida, puxe o resto da estrutura.
B. Abra os nove clipes manualmente, de forma a desencaixar cuidadosamente a tampa. Em seguida, desligue o cabo de comunicações da tampa. Tenha em consideração que a utilização de qualquer ferramenta para abrir os clipes não é recomendada nem aceitável.
B.1 - Caso 1

SV 2 - Öppna höljet

A. Ta bort ramen från laddaren, börja upptill genom att lossa clipsen. Dra sedan ut ramen.
B. Lossa de 9 clipsen för hand när du lossar höljet. Koppla sedan bort bandkabeln från höljet. Tänk på att inget verktyg får användas för att lossa clipsen.
B.1 - Scenario 1

CS 2 - Otevření krytu

A. Odstraňte rámeček z nabíječky. Začněte na horní straně uvolněním rámečku. Poté vytáhněte zbytek rámečku.
B. Ručně otevřete devět svorek a opatrně uvolněte kryt. Jako další odpojte z krytu komunikační kabel.
Pamatujte, že k otevření svorek není doporučeno ani povoleno používat žádné nástroje.
B.1 - Případ 1

ET 2 - Kaane avamine

A. Eemaldage laadijalt raam, avades klambri ja alustades ülevalt. Seejärel tõmmake ära ülejäänud raam.
B. Kaane klambrite ettevaatlikuks eemaldamiseks avage üheksa klambrit käsitsi. Seejärel ühendage kaane küljest lahti sidekaabel. Pidage meeles, et mis tahes tööriistade kasutamine klambrite avamiseks ei ole soovitatav ega lubatav.
B.1 – stsenaarium 1

EL 2 - Άνοιγμα του καλύμματος

A. Αφαιρέστε το πλαίσιο από τον φορτιστή ξεκινώντας από την κορυφή αποσυνδέοντάς το. Στη συνέχεια, τραβήξτε το υπόλοιπο πλαίσιο.
B. Ανοίξτε με το χέρι τα εννέα κλιπ για να ξεκουμπώσετε προσεκτικά το κάλυμμα. Στη συνέχεια, αποσυνδέστε το καλώδιο επικοινωνίας από το κάλυμμα.
Λάβετε υπόψη ότι η χρήση οποιουδήποτε είδους εργαλείου για το άνοιγμα των κλιπ δεν συνιστάται ούτε είναι αποδεκτή.
B.1 - Τύπος 1

IS 2 - Hlífin opnuð

A. Taktu rammann af hleðslutækinu og byrjaðu efst með því að afsmella því. Togaðu síðan í restina af rammanum.
B. Opnaðu smellurnar níu handvirkt til að losa hlífina gætilega af. Aftengdu því næst fjarskiptasnúruna frá hlífinni.
Hafðu í huga að hvorki er mælt með því að nota verkfæri til að losa smellurnar né telst það rétt aðferð.
B.1 - Dæmi 1

PL 2 - Otwieranie pokrywy

A. Odłączyć ramę od ładowarki, zaczynając odpinanie od góry. Następnie ściągnąć resztę ramy.
B. Ręcznie odpiąć dziewięć zacisków i ostrożnie odpiąć pokrywę. Następnie, odłączyć przewód komunikacyjny od pokrywy. Należy pamiętać, że stosowanie jakichkolwiek narzędzi do otwarcia zacisków nie jest ani zalecane, ani dozwolone.
B.1 - Wersja 1

SK 2 - Otvorenie krytu

A. Vyberte rám z nabíjačky tak, že ho zhora odopnete. Potom potiahnite zvyšok rámu.
B. Manuálne otvorte deväť klipov, aby ste opatrne odopli kryt. Ďalej odpojte komunikačný kábel z krytu.
Majte na pamäti, že použitie akéhokoľvek druhu nástrojov na otváranie spôn sa neodporúča, ani nie je prijateľné.
B.1 - Prípad 1

HE 2 - פתיחת הכיסוי

A. הסר את המסגרת מהמטען, החל מהקצה העליון, על ידי שחרורה מההדק. לאחר מכן משוך את שאר המסגרת.
B. כדי לשחרר את המסגרת בזהירות, פתח באופן ידני את תשעת ההדקים. לאחר מכן, נתק את כבל התקשורת מהכיסוי.
יש לזכור שלא מומלץ או מקובל להשתמש בכלי מסוג כלשהו לפתיחת ההדקים.
B.1 - מקרה 1

2 - Opening the Cover

ES 2 - Apertura de la cubierta

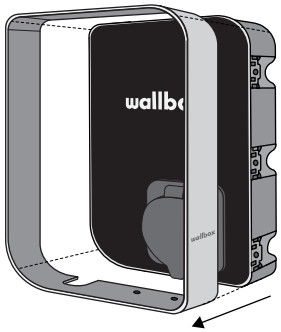

A. Remove the frame from the charger starting from the top by unclipping it. Then pull the rest of the frame.

Quita el marco del cargador soltándolo desde la parte superior. A continuación, tira del resto del marco.

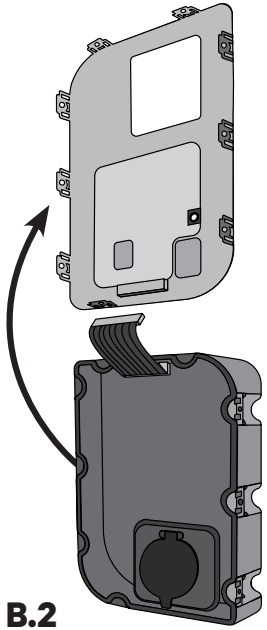

B.2

B. Open the nine clips manually to carefully unclip the cover. Next, disconnect the communications cable from the cover.
Keep in mind that the use of any kind of tool for opening the clips is neither recommended nor acceptable.

Abre manualmente los nueve clips para soltar con cuidado la tapa. A continuación, desconecta el cable de comunicaciones de la tapa.
Ten en cuenta que no es recomendable ni aceptable usar ningún tipo de herramienta para abrir los clips.

B.2 - Case 2

B.2 - Caso 2

FR 2 - Ouverture du couvercle

A. Enlevez le cadre du chargeur en détachant la partie supérieure de celui-ci. Retirez ensuite le reste du cadre.
B. Ouvrez les neuf attaches manuellement afin de détacher délicatement le couvercle. Déconnectez ensuite le câble de communication du couvercle. Notez que l'utilisation d'outils pour ouvrir les attaches n'est ni recommandée, ni acceptable.
B.2 - Cas n°2

IT 2 - Apertura del coperchio

A. Rimuovi il telaio dal caricatore staccandolo dalla parte superiore. Quindi, tira il resto del telaio.
B. Apri manualmente i nove morsetti per sganciare con attenzione il coperchio. Successivamente, scollega il cavo di comunicazione dal coperchio. Ricorda che non è consigliato né accettabile l'utilizzo di nessun tipo di strumento per aprire i morsetti.
B.2 - Fall 2

NO 2 - Åpne dekselet

A. Fjern rammen fra laderen ved å ta av klipsene fra toppen og ned. Trekk deretter av resten av rammen.
B. Åpne forsiktig de ni klipsene for å løsne dekslet. Deretter frakobler du kommunikasjonskabelen fra dekslet. Husk at bruk av verktøy for å løsne klipsene er ikke anbefalt eller akseptabelt.
B.2 – Scenario 2

CA 2 - Obertura de la coberta

A. Treu el marc del carregador començant per la part superior desenganxant-lo. A continuació, estira la resta del marc.
B. Obre els nou clips manualment per desenganxar amb cura la coberta. A continuació, desconnecta el cable de comunicacions de la coberta. Tingues en compte que l'ús de qualsevol tipus d'eina per obrir els clips no és recomanable ni acceptable.
B.2 - Cas 2

DA 2 - Åbning af dækslet

A. Fjern rammen fra opladeren ved først at løsne den i toppen. Træk så i resten af rammen.
B. Åbn de ni klips manuelt så dækslet forsigtigt kan løsnes. Frakobl derefter kommunikationskablet fra dækslet. Vær opmærksom på, at det hverken anbefales eller accepteres, at der bruges noget form for værktøj for at åbne klipsene.
B.2 - Case 2

FI 2 - Kannen avaaminen

A. Poista runko laturista ylhäältä alkaen avaamalla kiinnikkeet. Vedä sitten loput rungosta irti.
B. Avaa yhdeksän kiinnikettä käsin ja irrota kansi varovasti. Seuraavaksi irrota tiedonsiirtokaapeli kannesta.
Huomaa, että kiinnikkeiden avaamista minkäänlaisella työkalulla ei suositella eikä sallita.
B.2 – Tapaus 2

HU 2 - A fedél kinyitása

A. Távolítsa el a keretet a töltőről a tetejétől kezdve kipattintva azt. Ezután húzza le a keret többi részét.
B. Nyissa ki kézzel a kilenc kapcsot a fedél óvatos kioldásához. Ezután válassza le a kommunikációs kábelt a fedélről.
Ne feledje, hogy a kapcsok kinyitásához semmilyen eszköz használata nem ajánlott és nem elfogadható.
B.2 - 2. eset

LV 2 - Vāka atvēršana

A. Noņemiet rāmi no lādētāja, sākot ar augšējo malu, to atāķējot. Tad novelciet nost pārējo rāmi.
B. Manuāli atveriet deviņas skavas, lai uzmanīgi noņemtu vāku. Tad atvienojiet no vāka komunikācijas kabeli.
Atcerieties, ka jebkādu instrumentu izmantošana skavu atvēršanai netiek ne ieteikta, ne ir pieļaujama.
B.2 – 2. variants

RO 2 - Deschiderea capacului

A. Scoateți cadrul din încărcător, începând de sus, prin desfacerea acestuia. Apoi trageți restul cadrului.
B. Deschideți manual cele nouă cleme pentru a desface cu atenție capacul. Apoi, deconectați cablul de comunicații de la capac.
Rețineți că utilizarea oricărui tip de instrument pentru deschiderea clemelor nu este nici recomandată, nici acceptabilă.
B.2 - Exemplu 2

UK 2 - Відкриття кришки

A. Зніміть із зарядного пристрою рамку, відкріпивши її спочатку зверху. Потім потягніть за решту рамки.
B. Відкрийте вручну дев'ять скоб, щоби обережно відкріпити кришку. Потім від'єднайте від кришки комунікаційний кабель.
Пам'ятайте, що ми не рекомендуємо й забороняємо використання будь-яких інструментів під час відкривання скоб.
B.2 - випадок 2

RU 2 - Открытие крышки

A. Снимите раму с зарядного устройства, начиная с верхней части, отстегнув ее. Затем потяните на себя остальную часть рамы.
B. Вручную откройте девять зажимов и осторожно отстегните крышку. Затем отсоедините от крышки кабель связи.
Помните, что использование любого инструмента для открывания зажимов не рекомендуется и не допускается.
B.2 - Случай 2

DE 2 - Abdeckung öffnen

A. Entferne den Rahmen vom Ladegerät, von oben beginnend, indem du ihn ausklinkst. Ziehe dann den Rest des Rahmens ab.
B. Öffne die neun Clips von Hand, um die Abdeckung vorsichtig zu lösen. Trenne anschließend das Kommunikationskabel von der Abdeckung. Denke daran, dass die Verwendung von Werkzeugen zum Öffnen der Clips weder empfohlen wird noch zulässig ist.
B.2 - Fall 2

NL 2 - Het deksel openen

A. Verwijder het frame van de lader, beginnend bij de bovenkant door het los te klikken. Trek vervolgens aan de rest van het frame.
B. Open de negen clips met de hand om het deksel voorzichtig los te klikken. Koppel vervolgens de communicatiekabel los van het deksel. Houd er rekening mee dat het gebruik van enig gereedschap voor het openen van de clips niet wordt aanbevolen en ook niet acceptabel is.
B.2 - Geval 2

PT 2 - Abertura da tampa

A. Remova a estrutura do carregador, começando a partir da parte superior ao desencaixá-la. Em seguida, puxe o resto da estrutura.
B. Abra os nove clipes manualmente, de forma a desencaixar cuidadosamente a tampa. Em seguida, desligue o cabo de comunicações da tampa. Tenha em consideração que a utilização de qualquer ferramenta para abrir os clipes não é recomendada nem aceitável.
B.2 - Caso 2

SV 2 - Öppna höljet

A. Ta bort ramen från laddaren, börja upptill genom att lossa clipsen. Dra sedan ut ramen.
B. Lossa de 9 clipsen för hand när du lossar höljet. Koppla sedan bort bandkabeln från höljet. Tänk på att inget verktyg får användas för att lossa clipsen.
B.2 - Scenario 2

CS 2 - Otevření krytu

A. Odstraňte rámeček z nabíječky. Začněte na horní straně uvolněním rámečku. Poté vytáhněte zbytek rámečku.
B. Ručně otevřete devět svorek a opatrně uvolněte kryt. Jako další odpojte z krytu komunikační kabel.
Pamatujte, že k otevření svorek není doporučeno ani povoleno používat žádné nástroje.
B.2 - Případ 2

ET 2 - Kaane avamine

A. Eemaldage laadijalt raam, avades klambri ja alustades ülevalt. Seejärel tõmmake ära ülejäänud raam.
B. Kaane klambrite ettevaatlikuks eemaldamiseks avage üheksa klambrit käsitsi. Seejärel ühendage kaane küljest lahti sidekaabel. Pidage meeles, et mis tahes tööriistade kasutamine klambrite avamiseks ei ole soovitatav ega lubatav.
B.2 – stsenaarium 2

EL 2 - Άνοιγμα του καλύμματος

A. Αφαιρέστε το πλαίσιο από τον φορτιστή ξεκινώντας από την κορυφή αποσυνδέοντάς το. Στη συνέχεια, τραβήξτε το υπόλοιπο πλαίσιο.
B. Ανοίξτε με το χέρι τα εννέα κλιπ για να ξεκουμπώσετε προσεκτικά το κάλυμμα. Στη συνέχεια, αποσυνδέστε το καλώδιο επικοινωνίας από το κάλυμμα.
Λάβετε υπόψη ότι η χρήση οποιουδήποτε είδους εργαλείου για το άνοιγμα των κλιπ δεν συνιστάται ούτε είναι αποδεκτή.
B.2 - Τύπος 2

IS 2 - Hlífin opnuð

A. Taktu rammann af hleðslutækinu og byrjaðu efst með því að afsmella því. Togaðu síðan í restina af rammanum.
B. Opnaðu smellurnar níu handvirkt til að losa hlífina gætilega af. Aftengdu því næst fjarskiptasnúruna frá hlífinni.
Hafðu í huga að hvorki er mælt með því að nota verkfæri til að losa smellurnar né telst það rétt aðferð.
B.2 - Dæmi 2

PL 2 - Otwieranie pokrywy

A. Odłączyć ramę od ładowarki, zaczynając odpinanie od góry. Następnie ściągnąć resztę ramy.
B. Ręcznie odpiąć dziewięć zacisków i ostrożnie odpiąć pokrywę. Następnie, odłączyć przewód komunikacyjny od pokrywy.
Należy pamiętać, że stosowanie jakichkolwiek narzędzi do otwarcia zacisków nie jest ani zalecane, ani dozwolone.
B.2 - Wersja 2

SK 2 - Otvorenie krytu

A. Vyberte rám z nabíjačky tak, že ho zhora odopnete. Potom potiahnite zvyšok rámu.
B. Manuálne otvorte deväť klipov, aby ste opatrne odopli kryt. Ďalej odpojte komunikačný kábel z krytu.
Majte na pamäti, že použitie akéhokoľvek druhu nástrojov na otváranie spôn sa neodporúča, ani nie je prijateľné.
B.2 - Prípad 2

HE 2 - פתיחת הכיסוי

A. הסר את המסגרת מהמטען, החל מהקצה העליון, על ידי שחרורה מההדק. לאחר מכן משוך את שאר המסגרת.
B. כדי לשחרר את המסגרת בזהירות, פתח באופן ידני את תשעת ההדקים. לאחר מכן, נתק את כבל התקשורת מהכיסוי.
יש לזכור שלא מומלץ או מקובל להשתמש בכלי מסוג כלשהו לפתיחת ההדקים.
B.2 - תקרה 2

2 - Opening the Cover

ES 2 - Apertura de la cubierta

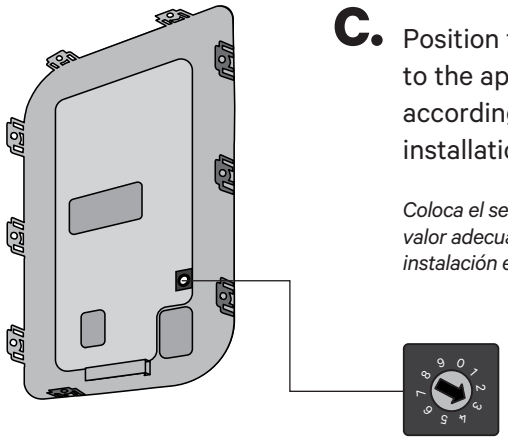

C. Position the current selector to the appropriate setting according to the electrical installation.

Coloca el selector de corriente en el valor adecuado de acuerdo al tipo de instalación eléctrica.

Positions 0, 8 and 9 reserved for Power Sharing Smart.

Las posiciones 0, 8 y 9 se reservan para Power Sharing Smart.

POSITION	0	1	2	3	4	5	6	7	8	9
CURRENT (A)	R	6	10	13	16	20	25	32	R	R

For **Power Sharing Smart** and **Power Boost** infrastructure, find installation instructions on **https://support.wallbox.com**

Para la infraestructura Power Sharing Smart y Power Boost, consulta las instrucciones de instalación en https://support.wallbox.com

FR 2 - Ouverture du couvercle

C. Positionner le sélecteur de courant sur le réglage approprié en fonction de l'installation électrique.

Les positions 0, 8 et 9 sont réservées au Power Sharing.

Pour l'infrastructure Power Sharing Smart et Power Boost, consultez les instructions d'installation sur https://support.wallbox.com

IT 2 - Apertura del coperchio

C. Posiziona il commutatore di corrente sull'impostazione appropriata in base all'impianto elettrico.

Posizioni 0, 8 e 9 riservate per il Power Sharing.

Per le istruzioni di installazione riguardanti l'infrastruttura Power Sharing Smart e Power Boost, visita il sito https://support.wallbox.com

NO 2 - Åpne dekselet

C. Posisjoner den aktuelle velgeren til riktig innstilling i henhold til elektrisk installasjon.

Posisjoner 0, 8 og 9 er reservert for Power Sharing.

For Power Sharing Smart- og Power Boost-infrastruktur finner du installasjonsinstruksjoner på https://support.wallbox.com

CA 2 - Obertura de la coberta

C. Col·loca el selector de corrent a la configuració adequada d'acord amb la instal·lació elèctrica.

Les posicions 0, 8 i 9 estan reservades per Power Sharing.

Per a infraestructura de Power Sharing i Power Boost, pots trobar instruccions d'instal·lació a https://support.wallbox.com

DA 2 - Åbning af dækslet

C. Placér strømvælgeren i den korrekte indstilling ifølge den elektriske installation.

Positionerne 0, 8 og 9 er reserveret til Power Sharing Smart.

For Power Sharing Smart og Power Boost-infrastruktur finder du installationsinstruktionerne på https://support.wallbox.com

FI 2 - Kannen avaaminen

C. Aseta virranvalitsin sopivaan asetukseen sähköasennuksen mukaisesti.

Paikat 0, 8 ja 9 varataan Power Sharing Smartia varten.

Power Sharing Smart- ja Power Boost -infrastruktuurin asennusohjeet löytyvät osoitteesta: https://support.wallbox.com

HU 2 - A fedél kinyitása

C. Állítsa az áramerősség-választót a kiépített elektromos rendszernek megfelelő beállításra.
A 0-ás, 8-as és 9-es pozíciók a Power Sharing Smart (intelligens árammegosztás) funkcióhoz vannak fenntartva.

A Power Sharing Smart és a Power Boost (teljesítménynövelés) infrastruktúrához a telepítési utasítások a https://support.wallbox.com weboldalon találhatók

LV 2 - Vāka atvēršana

C. Pārvietojiet strāvas selektoru uz attiecīgo iestatījumu, kas atbilst elektroinstalācijai.

0., 8. un 9. pozicija ir paredzētas Gudrajai jaudas koplietošanai.

Gudrās jaudas koplietošanas un Power Boost infrastruktūrai skatiet uzstādīšanas norādes vietnē https://support.wallbox.com

RO 2 - Deschiderea capacului

C. Poziționați selectorul de curent la setarea corespunzătoare în funcție de instalația electrică.

Pozițiile 0, 8 și 9 sunt rezervate pentru Power Sharing Smart.

Pentru infrastructura Power Sharing Smart și Power Boost, găsiți instrucțiunile de instalare la https://support.wallbox.com

UK 2 - Відкриття кришки

C. Установіть перемикач струму в потрібне положення відповідно до електромонтажу.
Положення 0, 8 і 9 зарезервовано для технології передачі енергії Power Sharing Smart.

Див. інструкції зі встановлення для інфраструктури Power Sharing Smart та Power Boost за адресою https://support.wallbox.com

RU 2 - Открытие крышки

C. Установите переключатель тока в соответствующее положение согласно электромонтажной схеме.

Положения 0, 8 и 9 предназначены для Power Sharing Smart.

Инструкции по монтажу инфраструктуры Power Sharing Smart и Power Boost можно найти на сайте https://support.wallbox.com

DE 2 - Abdeckung öffnen

C. Stelle den Stromwahlschalter auf die korrekte Einstellung entsprechend der elektrischen Anlage ein.

Die Positionen 0, 8 und 9 sind für Power Sharing reserviert.

Für die Power Sharing Smart- und Power Boost-Infrastruktur findest du Installationsanweisungen auf https://support.wallbox.com

NL 2 - Het deksel openen

C. Stel de stroomkiezer in op de juiste instelling, conform de elektrische installatie.

Posities 0, 8 en 9 zijn gereserveerd voor Power Sharing.

Voor de infrastructuur Power Sharing Smart en Power Boost vind je de installatie-instructies op https://support.wallbox.com

PT 2 - Abertura da tampa

C. Posicione o seletor atual na configuração adequada, de acordo com a instalação elétrica.

Posições 0, 8 e 9 reservadas para Power Sharing.

Para as infraestruturas Power Sharing Smart e Power Boost, consulte as instruções de instalação em https://support.wallbox.com

SV 2 - Öppna höljet

C. Placera strömomkopplaren i lämpligt läge för elinstallationen.

Position 0, 8 och 9 är reserverade för Power Sharing.

För smart effektdelning och Power Boost-installationer finns installationsanvisningar på https://support.wallbox.com

CS 2 - Otevření krytu

C. Podle elektroinstalace vyberte vhodné nastavení voliče proudu.

Pozice 0, 8 a 9 jsou vyhrazeny pro inteligentní sdílení energie.

V případě infrastruktury inteligentního sdílení energie a zvýšení výkonu naleznete pokyny pro instalaci na stránkách https://support.wallbox.com

ET 2 - Kaane avamine

C. Keerake voolutugevuse selektor sobivale elektripaigaldise sättele.

Asendid 0, 8 ja 9 on reserveeritud toite jagamiseks Power Sharing Smarti abil.

Infrastruktuuride Power Sharing Smart ja Power Boost jaoks leiate paigaldusjuhised aadressilt https://support.wallbox.com

EL 2 - Άνοιγμα του καλύμματος

C. Τοποθετήστε τον τρέχοντα επιλογέα στην κατάλληλη ρύθμιση σύμφωνα με την ηλεκτρική εγκατάσταση.

Οι θέσεις 0, 8 και 9 προορίζονται για έξυπνη κοινή χρήση ισχύος.

Για την υποδομή Έξυπνης κοινής χρήσης ισχύος και Ενίσχυσης ισχύος, βρείτε οδηγίες εγκατάστασης στη διεύθυνση https://support.wallbox.com

IS 2 - Hlífin opnuð

C. Veldu rétta stöðu á straumveljara í samræmi við rafmagnsuppsetninguna.

Stöður 0, 8 og 9 eru fráteknar fyrir snjallorkudeilingu.

Fyrir samsetningu snjallorkudeilingar og orkumögnunar, skal ráðfæra sig við uppsetningarleiðbeiningar á https://support.wallbox.com

PL 2 - Otwieranie pokrywy

C. Ustawić selektor prądu we właściwym położeniu, odpowiednio do typu instalacji elektrycznej.

Pozycje 0, 8 i 9 zarezerwowano dla Power Sharing Smart.

Instrukcje montażu infrastruktury Power Sharing Smart i Power Boost znajdują się na stronie https://support.wallbox.com

SK 2 - Otvorenie krytu

C. Nastavte prepínač prúdu na príslušné nastavenie podľa elektrickej inštalácie.

Polohy 0, 8 a 9 sú vyhradené pre inteligentné zdieľané napájanie.

Informácie o infraštruktúre inteligentného zdieľaného napájania a nabíjacích staníc nájdete v pokynoch na inštaláciu na https://support.wallbox.com

HE 2 - פתיחת הכיסוי

C. מקם את הבורר הנוכחי בהתאם להתקן החשמלי.

מיקומים 0, 8 ו-9 שמורים ל-Power Sharing Smart

לגבי תשתיות Power Boost ו-Power Sharing Smart, אפשר למצוא את הוראות ההתקנה באתר https://support.wallbox.com.

3.1 - Lower Connection

ES 3.1 - Conexión inferior

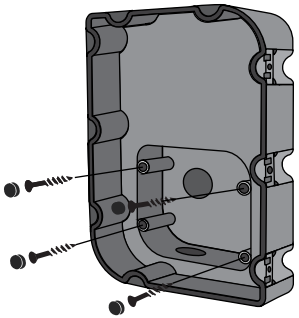

A. Fix the charger on the wall by inserting the screws and then the rubber plugs.

Fija el cargador en la pared insertando los tornillos y los tapones de goma a continuación.

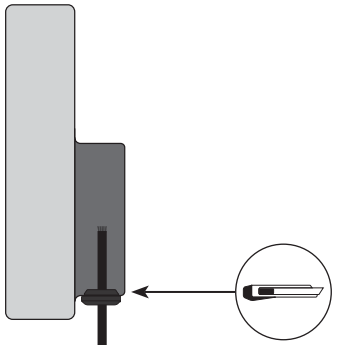

B. Make an incision on the grommet for the power supply cable.

Haz una incisión en el pasacables para el cable de alimentación.

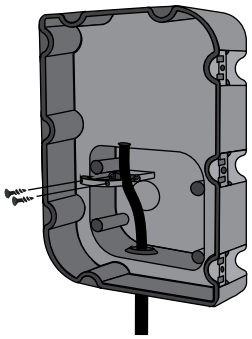

C. Insert the power supply cable through the grommet and secure it with the cable clamp.

Pasa el cable de alimentación a través del pasacables y asegúralo con la abrazadera.

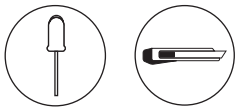

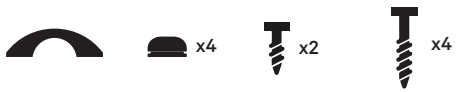

ø4.2 x 25 mm ø6 x 50 mm

FR 3.1 - Connexion inférieure

A. Fixer le chargeur sur le mur en insérant les vis, puis les bouchons en caoutchouc.
B. Faire une incision sur l'œillet du câble d'alimentation.
C. Insérer le câble d'alimentation dans l'œillet et fixer avec le serre-câble.

IT 3.1 - Connessione inferiore

A. Fissa il caricatore sulla parete inserendo le viti, quindi i tappi in gomma.
B. Pratica un'incisione sulla guarnizione di gomma per il cavo di alimentazione.
C. Inserisci il cavo di alimentazione attraverso la guarnizione di gomma e fissalo con il morsetto.

NO 3.1 - Nedre tilkobling

A. Fest laderen på veggen ved å sette inn skruene og deretter gummipluggene.
B. Lag et innsnitt på gummitetningen for strømforsyningskabelen.
C. Sett strømkabelen gjennom maljen og fest den med kabelklemmen.

CA 3.1 - Connexió inferior

A. Fixa el carregador de la paret introduint els cargols i, a continuació, els taps de goma.
B. Fes una incisió a la volandera del cable d'alimentació.
C. Insereix el cable d'alimentació a través de la volandera i subjecta-ho amb l'abraçadora del cable.

DA 3.1 - Nedre forbindelse

A. Fastgør opladeren på væggen ved at indsætte skruerne og derefter gummipropperne.
B. Lav et snit i skiven til strømforsyningskablet.
C. Indsæt strømforsyningskablet gennem skiven, og fastgør den med kabelklemmen.

FI 3.1 - Alempi liitäntä

A. Kiinnitä laturi seinään työntämällä ensin sisään ruuvit ja asettamalla sitten kumitulpat.
B. Tee viilto läpivientitiivisteeseen virtajohtoa varten.
C. Vie virtajohto läpivientitiivisteen läpi ja kiinnitä se kaapelin vedonpoistimella.

HU 3.1 - Alsó csatlakozás

A. Rögzítse a töltőt a falra a csavarokkal, majd helyezze be a gumidugókat.
B. Készítsen a védőgyűrűn egy bemetszést a tápkábel számára.
C. Vezesse át a tápkábelt a védőgyűrűn, majd rögzítse a kábelbilincs segítségével.

LV 3.1 - Apakšējais savienojums

A. Piestipriniet lādētāju pie sienas, ieskrūvējot skrūves un tad ievietojot gumijas aizbāžņus.
B. Lai izveidotu ceļu energoapgādes kabelim, veiciet iegriezumu starpgredzenā.
C. Ievietojiet energoapgādes kabeli caur starpgredzenu un nostipriniet to ar kabeļa skavu.

RO 3.1 - Conexiune inferioară

A. Fixați încărcătorul pe perete prin introducerea șuruburilor și apoi a capacelor de cauciuc.
B. Executați o tăietură în manșonul de cauciuc pentru cablul de alimentare.
C. Introduceți cablul de alimentare prin manșonul de cauciuc și fixați-l cu clema de cablu.

UK 3.1 - Нижнє з'єднання

A. Зафіксуйте зарядний пристрій на стіні, уставивши гвинти, а потім гумові ковпачки.
B. Зробіть надріз на ізоляційній втулці для кабелю живлення.
C. Просуньте кабель живлення крізь ізоляційну втулку та закріпіть його за допомогою затискача кабелю.

RU 3.1 - Нижнее соединение

A. Закрепите зарядное устройство на стене, установив винты и затем резиновые заглушки.
B. Сделайте надрез на резиновой втулке для кабеля питания.
C. Проденьте кабель питания через резиновую втулку и закрепите его с помощью кабельного зажима.

DE 3.1 - Untere Verbindung

A. Befestige das Ladegerät an der Wand, indem du die Schrauben und dann die Gummistopfen einsetzt.
B. Mache einen Schnitt in die Tülle für das Stromversorgungskabel.
C. Stecke das Netzkabel durch die Öse und sichere es mit der Kabelklemme.

NL 3.1 - Lagere aansluiting

A. Bevestig de lader op de muur door de schroeven en de rubberen pluggen te plaatsen.
B. Maak een insnijding op de doorvoertule voor de voedingskabel.
C. Steek de voedingskabel door de doorvoertule en zet deze vast met behulp van de kabelklem.

PT 3.1 - Ligação inferior

A. Fixe o carregador na parede ao inserir os parafusos e depois as tampas de borracha.
B. Faça uma incisão no anel isolante para o cabo de alimentação.
C. Insira o cabo de alimentação através do anel isolante e fixe-o com o fixador de cabo.

SV 3.1 - Nedre anslutning

A. Fäst laddaren på väggen genom att sätta i skruvarna och sedan gummipluggarna.
B. Gör ett snitt i bussningen och för in strömkabeln.
C. För in strömkabeln genom bussningen och fäst med kabelklämman.

CS 3.1 - Připojení dole

A. Nabíječku připevněte ke zdi pomocí šroubů a gumových záslepek.
B. Na průchodce proveďte řez pro napájecí kabel.
C. Napájecí kabel prostrčte průchodkou a připevněte svorkou na kabely.

ET 3.1 - Alumine ühendus

A. Kinnitage laadija seinale, sisestades kruvid ja seejärel kummikorgid.
B. Tehke kummist läbiviiktihendisse auk, et sealt toitekaabel läbi suunata.
C. Sisestage toitekaabel läbi tihendi ja kinnitage see kaabliklambriga.

EL 3.1 - Κάτω σύνδεση

A. Στερεώστε τον φορτιστή στον τοίχο, εισάγοντας τις βίδες και επειτα τα πώματα από καουτσουκ.
B. Κάντε μια τομή στον δακτύλιο για το καλώδιο διανομής ρεύματος.
C. Εισάγετε το καλώδιο διανομής ρεύματος μέσα από τον δακτύλιο και ασφαλίστε το με τον σφιγκτήρα καλωδίου.

IS 3.1 - Neðri tenging

A. Festu hleðslutækið á vegginn með því að stinga fyrst skrúfunum inn og svo gúmmítöppunum.
B. Gerðu rauf í kósann fyrir rafmagnssnúruna.
C. Þræddu rafmagnssnúruna í gegnum kósann og festu hann með snúruklemmunni.

PL 3.1 - Połączenie dolne

A. Przymocować ładowarkę do ściany wkrętami, a następnie założyć zatyczki gumowe.
B. Wykonać nacięcie w przelotce w celu poprowadzenia przewodu zasilającego.
C. Przełożyć przewód zasilający przez przelotkę i zamocować go opaską kablową.

SK 3.1 - Pripojenie z dolnej strany

A. Nabíjačku pripevnite na stenu zaskrutkovaním skrutiek a následne gumových zátok.
B. Do priechodky vyrežte otvor pre napájací kábel.
C. Zasuňte napájací kábel do priechodky a zaistite ho pomocou káblovej svorky.

HE 3.1 - חיבור נמוך יותר

A. חבר את המטען לקיר באמצעות הכנסה של הברגים ולאחר מכן של אטמי הגומי.
B. צור חתך על החבק של כבל ספק הכוח.
C. הכנס את כבל ספק הכוח דרך החבק ואבטח אותו עם מהדק הכבלים.

3.2 - Rear Connection

ES 3.2 - Conexión trasera

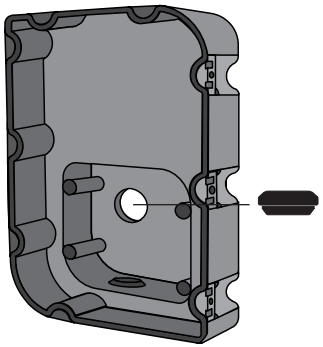

A. Remove the knock-out on the back of the charger and insert the M25 grommet.

Abre el orificio preperforado de la parte posterior del cargador e inserta el pasacables M25.

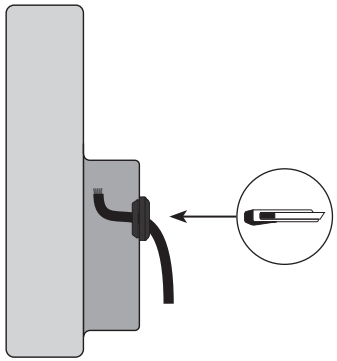

B. Make an incision on the grommet and insert the power supply cable.

Haz una incisión en el pasacables y pasa el cable de alimentación.

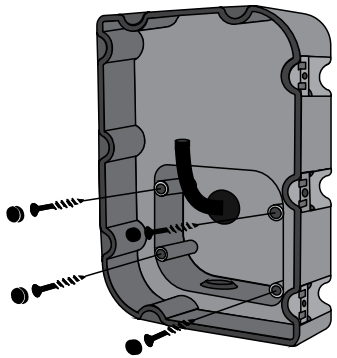

C. Fix the device on the wall by inserting the screws and then the rubber plugs.

Fija el dispositivo en la pared insertando los tornillos y los tapones de goma a continuación.

ø6 x 50 mm

FR 3.2 - Connexion arrière

A. Retirer l'arrière du chargeur et insérer l'œillet M25.
B. Faire une incision sur l'œillet et insérer le câble d'alimentation.
C. Fixer le dispositif sur le mur en insérant les vis, puis les bouchons en caoutchouc.

IT 3.2 - Connessione posteriore

A. Rimuovi il knockout sul retro del caricatore e inserisci la guarnizione M25.
B. Pratica un'incisione sulla guarnizione e inserisci il cavo di alimentazione.
C. Fissa il dispositivo sulla parete inserendo le viti, quindi i tappi in gomma.

NO 3.2 - Bakre tilkobling

A. Fjern utsparingen på baksiden av laderen og sett inn M25-maljen.
B. Lag et innsnitt på maljen og sett inn strømforsyningskabelen.
C. Fest anordningen på veggen ved å sette inn skruene og deretter beskyttelseshettene.

CA 3.2 - Connexió posterior

A. Retira la part que sobra de la part posterior del carregador i col·loca la volandera M25.
B. Fes una incisió a la volandera i insereix el cable d'alimentació.
C. Fixa el dispositiu a la paret introduint els cargols i, a continuació, els taps de goma.

DA 3.2 - Bagtilslutning

A. Fjern transportskiven på bagsiden af opladeren, og indsæt M25 skiven.
B. Lav et snit i skiven, og sæt strømforsyningskablet i.
C. Fastgør enheden på væggen ved at indsætte skruerne, og så gummipropperne.

FI 3.2 - Takaliitäntä

A. Irrota laturin takana oleva reikäaihio ja aseta M25-läpivientiiviste.
B. Tee viilto läpivientiivisteeseen ja työnnä virtajohto sisään.
C. Kiinnitä laite seinään työntämällä ensin sisään ruuvit ja asettamalla sitten kumitulpat.

HU 3.2 - Hátsó csatlakozás

A. Távolítsa el a töltő hátulján lévő vakdugót, és helyezze be az M25 védőgyűrűt.
B. Készítsen a védőgyűrűn egy bemetszést, majd helyezze be a tápkábelt.
C. Rögzítse a készüléket a falra a csavarokkal, majd helyezze be a gumidugókat.

LV 3.2 - Aizmugurējais savienojums

A. Izņemiet ievades atvēruma ieliktni lādētāja aizmugurē un ievietojiet M25 starpgredzenu.
B. Veiciet iegriezumu starpgredzenā un ievietojiet enerģoapgādes kabeli.
C. Piestipriniet ierīci pie sienas, ieskrūvējot skrūves, un tad ievietojot gumijas aizbāžņus.

RO 3.2 - Conexiune spate

A. Scoateți partea predecupată din partea din spate a încărcătorului și introduceți manșonul de cauciuc M25.
B. Executați o tăietură în manșon și introduceți cablul de alimentare.
C. Fixați dispozitivul pe perete introducând șuruburile și apoi capacele de cauciuc.

UK 3.2 - Заднє з'єднання

A. Виріжте отвір на задній панелі зарядного пристрою й уставте в нього ізоляційну втулку M25.
B. Зробіть надріз на втулці й уставте кабель живлення.
C. Зафіксуйте пристрій на стіні, уставивши гвинти, а потім гумові ковпачки.

RU 3.2 - Соединение с задней стороны

A. Снимите перегородку на задней стороне зарядного устройства и вставьте резиновую втулку M25.
B. Сделайте надрез на резиновой втулке и проденьте кабель питания.
C. Закрепите устройство на стене, установив винты и затем резиновые заглушки.

DE 3.2 - Verbindung der Rückseite

A. Entferne den Knock-Out auf der Rückseite des Ladegeräts und setze die M25-Tülle ein.
B. Mache einen Schnitt in die Tülle und führe das Stromversorgungskabel ein.
C. Befestige das Gerät an der Wand, indem du die Schrauben und dann die Gummistopfen einsetzt.

NL 3.2 - Achteraansluiting

A. Verwijder het uitdrukgedeelte aan de achterkant van de lader en plaats de M25-doorvoertule.
B. Maak een insnijding op de doorvoertule en steek de voedingskabel hierin.
C. Bevestig het apparaat op de muur door de schroeven en vervolgens de beschermkappen te plaatsen.

PT 3.2 - Ligação traseira

A. Abra o orifício perfurado na parte traseira do carregador e insira o anel isolante M25.
B. Faça uma incisão no anel isolante e insira o cabo de alimentação.
C. Fixe o dispositivo na parede ao inserir os parafusos e depois as tampas de borracha.

SV 3.2 - Bakre anslutning

A. Ta bort öppningsanvisningarna på laddarens baksida och sätt i M25-bussningen.
B. Gör ett snitt i bussningen och för in strömkabeln.
C. Fäst laddaren på väggen genom att sätta i skruvarna och sedan gummipluggarna.

CS 3.2 - Připojení vzadu

A. Uvolněte vylamovací otvor na zadní straně nabíječky a vložte průchodku M25.
B. Na průchodce proveďte řez a vložte napájecí kabel.
C. Nabíječku připevněte ke zdi pomocí šroubů a gumových záslepek.

ET 3.2 - Tagumine ühendus

A. Eemaldage laadija tagaküljel olev detail ja sisestage tihend M25.
B. Tehke läbiviiktihendisse auk ja suruge sealt toitekaabel läbi.
C. Kinnitage laadija seinale, sisestades kruvid ja seejärel kummikorgid.

EL 3.2 - Πίσω σύνδεση

A. Αφαιρέστε την εκ των προτέρων ανοιγμένη τρύπα στο πίσω μέρος του φορτιστή και εισάγετε τον δακτύλιο M25.
B. Κάντε μια τομή στον δακτύλιο και περάστε το καλώδιο διανομής ρεύματος.
C. Στερεώστε τη συσκευή στον τοίχο, εισάγοντας τις βίδες και έπειτα τα πώματα από καουτσούκ.

IS 3.2 - Aftari tenging

A. Ýttu burt plaststykkinu aftan á hleðslutækinu og stingdu M25 kósanum inn.
B. Skerðu rauf í kósann og stingdu rafmagnssnúrunni inn.
C. Festu tækið á vegginn með því að stinga fyrst skrúfunum inn og svo gúmmítöppunum.

PL 3.2 - Połączenie tylne

A. Usunąć zaślepkę z tylnej części ładowarki i włożyć przelotkę M25.
B. Wykonać nacięcie w przelotce i przełożyć przewód zasilający.
C. Przymocować urządzenie do ściany wkrętami, a następnie założyć zatyczki gumowe.

SK 3.2 - Pripojenie zo zadnej strany

A. Odstráňte uzemnenie na zadnej strane nabíjačky a zasuňte priechodku M25.
B. Do gumovej priechodky vyrežte otvor a prestrčte cezeň napájací kábel.
C. Pripevnite zariadenie na stenu pomocou skrutiek, a potom nasaďte gumové zátky.

HE 3.2 - חיבור אחורי

A. הסר את המנקב בצדו האחורי של המטען והכנס את חבק ה-M25.
B. צור חתך על החבק, והכנס את כבל ספק הכוח.
C. חבר את המכשיר לקיר באמצעות הכנסה של הברגים ולאחר מכן של אטמי הגומי.

4 - Electrical Wiring

ES 4 - Cableado eléctrico

A. Single Phase Set-up

Configuración monofásica

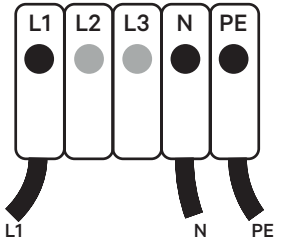

B. Three-Phase Set-up

Configuración trifásica

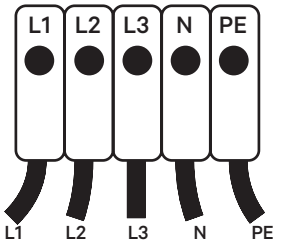

C. Three-Phase No Neutral

Trifásico sin neutro

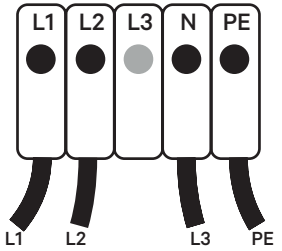

D. Bi-phase No Neutral

Bifásico sin neutro

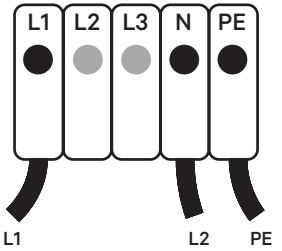

E. Bi-phase Set-up

Configuración bifásica

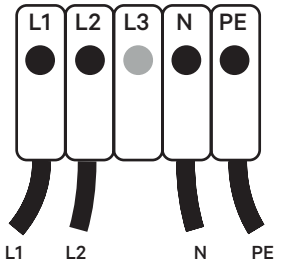

F. Ensure that the maximum voltage is less than 264 V between L & N inputs.

Asegúrate de que la tensión máxima sea inferior a 264 V entre las entradas L y N.

1.

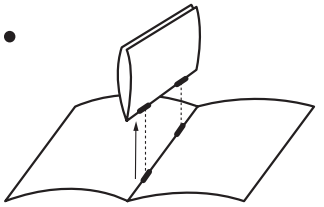

2.

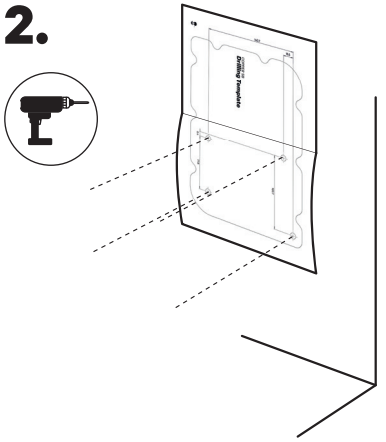

COPPER SB

Drilling Template

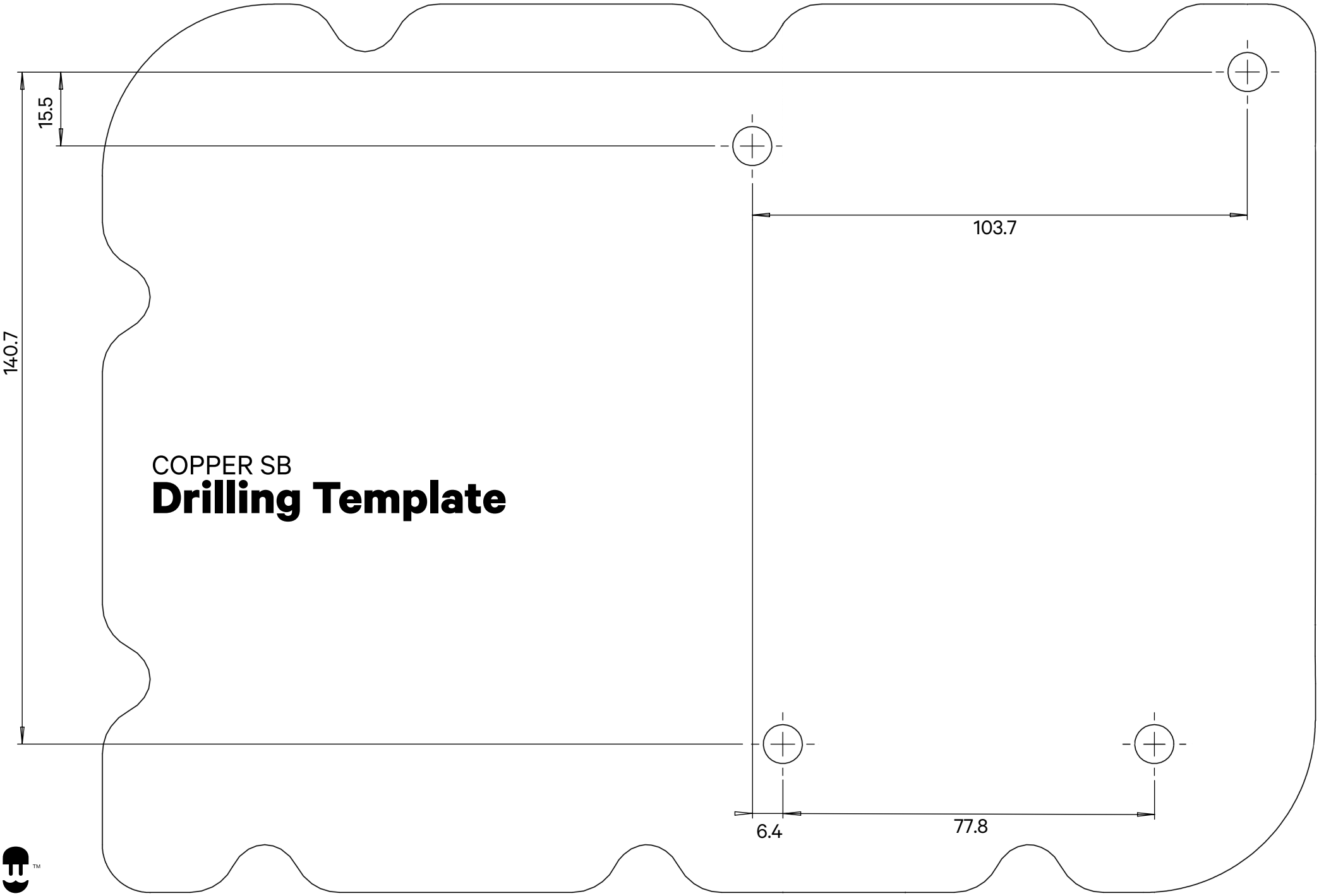

FR 4 - Câblage électrique

A. Configuration monophasée
B. Configuration triphasée
C. Triphasé sans neutre
D. Biphasé sans neutre
E. Configuration biphasée

F. Vérifier que la tension maximale entre les entrées L et N est inférieure à 264 V.

IT 4 - Cablaggio elettrico

A. Configurazione monofase
B. Configurazione trifase
C. Trifase senza neutro
D. Bifase senza neutro
E. Configurazione bifase

F. Assicurati che la tensione massima sia inferiore a 264 V tra gli ingressi L e N.

NO 4 - Elektrisk kabling

A. Enkeltfaseoppsett
B. Oppsett med tre faser
C. Tre-fase uten nøytral
D. Bi-fase uten nøytral
E. Oppsett med to faser

F. Kontroller at maksimal spenning er mindre enn 264 V mellom L og N-innganger.

CA 4 - Cablejat elèctric

A. Configuració d'una sola fase
B. Configuració trifàsica
C. Trifàsic no neutre
D. Bifàsic no neutre
E. Configuració bifàsica

F. Assegura't que la tensió màxima sigui inferior a 264 V entre les entrades L i N.

DA 4 - Elektriske ledninger

A. Enkeltfaseopsætning
B. Trefaseopsætning
C. Trefaset, ikke neutral
D. Dobbeltfaset, ikke neutral
E. Tofaseopsætning

F. Sørg for, at den maksimale spænding er mindre end 264 V mellem L- & N-indgangene.

FI 4 - Sähköjohdot

A. Yksivaiheasetus
B. Kolmivaiheasetus
C. Kolmivaiheinen Ei neutraalia
D. Kaksivaiheinen Ei neutraalia
E. Kaksivaiheasetus

F. Varmista, että enimmäisjännite on alle 264 V L- ja N-tulojen välillä

HU 4 - Elektromos bekötés

A. Egyfázisú telepítés
B. Háromfázisú telepítés
C. Háromfázisú, nulla vezető nélkül
D. Kétfázisú, nulla vezető nélkül
E. Kétfázisú telepítés

F. Ügyeljen arra, hogy a maximális feszültség kevesebb, mint 264 V legyen az L és N bemenetek között.

LV 4 - Elektroinstalācija

A. Vienfāzes uzstādīšana
B. Trisfāžu uzstādīšana
C. Trisfāžu bez neitrālās
D. Divfāžu bez neitrālās

E. Divfāžu uzstādīšana
F. Nodrošiniet, ka maksimālais spriegums starp L un N vadiem nepārsniedz 264 V.

RO 4 - Cablaj electric

A. Configurare monofazată
B. Configurare trifazată
C. Trei faze fără nul
D. Două faze fără nul

E. Configurare bifazată
F. Asigurați-vă că, între intrările L și N, tensiunea maximă este mai mică de 264 V.

UK 4 - Електрична проводка

A. Однофазна установка
B. Трифазна установка
C. Трифазна установка, без нейтрального проводу
D. Двофазна установка, без нейтрального проводу

E. Двофазна установка
F. Переконайтеся, що максимальна напруга між входами L та N становить менше 264 V.

RU 4 - Электромонтаж

A. Однофазная конфигурация
B. Трехфазная конфигурация
C. Трехфазная конфигурация без нейтрали
D. Двухфазная конфигурация без нейтрали

E. Двухфазная конфигурация
F. Убедитесь, что максимальное напряжение между входами L и N не превышает 264 В.

DE 4 - Elektrische Verkabelung

A. Einphasige Installation
B. Dreiphasige Installation
C. Dreiphasig ohne Nullleiter
D. Zweiphasig ohne Nullleiter
E. Zweiphasige Installation

F. Stelle sicher, dass die maximale Spannung zwischen den L- und N-Eingängen weniger als 264 V beträgt.

NL 4 - Elektrische bedrading

A. Enkelfasige instelling
B. Driefasige instelling
C. Driefasig zonder neutraal
D. Tweefase zonder neutraal
E. Bifasige instelling

F. Zorg ervoor dat de maximale spanning tussen de L- en N-ingangen minder is dan 264 V.

PT 4 - Instalação elétrica

A. Configuração monofásica
B. Configuração trifásica
C. Trifásica sem neutro
D. Bifásica sem neutro
E. Configuração bifásica

F. Certifique-se de que a tensão máxima é inferior a 264 V entre as entradas L e N.

SV 4 - Elektrisk inkoppling

A. Inställning för enfas
B. Inställning för trefas
C. Trefas utan nolla
D. Bifas utan nolla
E. Bifasinställning

F. Kontrollera att maximal spänning mellan L- och N-plintarna inte överstiger 264 V.

CS 4 - Elektrické zapojení

A. Jednofázové zapojení
B. Třífázové zapojení
C. Třífázové bez nulového vodiče
D. Dvoufázové bez nulového vodiče
E. Dvoufázové zapojení
F. Ujistěte se, že maximální napětí mezi vstupy L a N je menší než 264 V.

ET 4 - Elektriühendused

A. Ühefaasiline paigaldus
B. Kolmefaasiline paigaldus
C. Kolmefaasiline ilma neutraalita
D. Kahefaasiline ilma neutraalita
E. Kahefaasiline paigaldus
F. Veenduge, et sisendklemmide L ja N vaheline max pinge on väiksem kui 264 V.

EL 4 - Ηλεκτρικά καλώδια

A. Μονοφασική εγκατάσταση
B. Τριφασική εγκατάσταση
C. Τριφασική εγκατάσταση χωρίς ουδέτερο
D. Διφασική εγκατάσταση χωρίς ουδέτερο
E. Διφασική εγκατάσταση
F. Βεβαιωθείτε ότι η μέγιστη τάση είναι μικρότερη από 264 V μεταξύ των εισόδων L & N.

IS 4 - Raflagnir

A. Einfasa uppsetning
B. Þriggja fasa uppsetning
C. Þriggja fasa án núllleiðara
D. Tvífasa án núllleiðara
E. Tvífasa uppsetning
F. Gakktu úr skugga um að hámarksspennan sé lægri en 264 V á milli L og N inntaka.

PL 4 - Instalacja elektryczna

A. Konfiguracja jednofazowa
B. Konfiguracja trójfazowa
C. Trzy fazy bez neutralnego
D. Dwie fazy bez neutralnego
E. Konfiguracja dwufazowa
F. Upewnić się, że maksymalne napięcie nie przekracza 264 V między wejściami L i N.

SK 4 - Elektrické zapojenie

A. Jednofázové zapojenie
B. Trojfázové zapojenie
C. Trojfázové zapojenie bez nulového vodiča
D. Dvojfázové zapojenie bez nulového vodiča
E. Dvojfázové zapojenie
F. Uistite sa, že maximálne napätie medzi vstupmi L & N je nižšie ako 264 V.

HE 4 - חיווט חשמלי

A. התקנה חד-פאזית
B. התקנה תלת-פאזית
C. תלת-פאזי ללא פאזה ניטרלית (אפס)
D. דו-פאזי ללא פאזה ניטרלית (אפס)
E. התקנה דו-פאזית
F. ודא שהמתח המרבי קטן מ-264 וולט בין הכניסות L ו-N

5 - Ethernet Connection

ES In case power supply and ethernet cables are not installed in the same outlet.
Si los cables Ethernet y la alimentación no están instalados en la misma salida.

5 - Conexión Ethernet

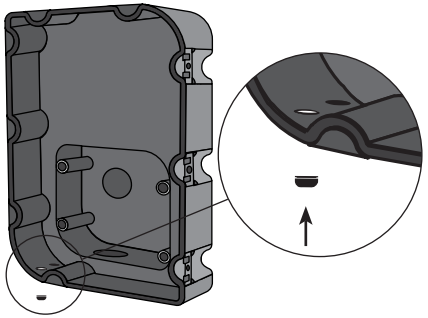

A. Remove the knock-out next to the power supply input and insert a rubber plug.

Abre el orificio preperforado junto a la entrada de alimentación e inserta un tapón de goma.

FR **5 - Connexion Ethernet**

Dans le cas où le câble d'alimentation et le câble Ethernet ne seraient pas installés dans la même prise.

A. Retirer le cache à côté de l'alimentation électrique et insérer une fiche en caoutchouc.

IT **5 - Connessione Ethernet**

Nel caso in cui l'alimentazione e i cavi Ethernet non siano installati nella stessa presa.

A. Rimuovi il knockout vicino all'ingresso dell'alimentazione e inserisci un tappo in gomma.

NO **5 - Ethernet-tilkobling**

I tilfelle strømforsynings- og Ethernet-kabler ikke er installert i samme uttak.

A. Fjern utsparingen ved siden av strømforsyningen og sett inn en gummiplugg.

CA **5 - Connexió d'Ethernet**

En cas que la font d'alimentació i els cables d'Ethernet no estiguin instal·lats a la mateixa presa.

A. Retira la part sobrant que hi ha al costat de la font d'entrada d'alimentació i insereix un tap de goma.

DA **5 - Ethernet-forbindelse**

Hvis strømforsyning og ethernet-kabel ikke installeres i den samme kontakt.

A. Fjern transportproppen ved siden af strømforsyningsindgangen, og indsæt en gummiprop.

FI **5 - Ethernet-liitin**

Jos virtajohtoa ja Ethernet-kaapeleita ei ole asennettu samaan pistorasiaan.

A. Irrota virtalähteen tulon vieressä oleva reikäaihio ja aseta kumitulppa paikalleen.

HU **5 - Ethernet csatlakozás**

Abban az esetben, ha a tápkábelek és az Ethernet kábelek nem ugyanabba az aljzatba vannak beszerelve.

A. Távolítsa el a tápellátás bemenete melletti vakdugót, és helyezzen be egy gumidugót.

LV **5 - Tīkla Ethernet savienojums**

InJa energoapgādes un tīkla Ethernet kabeļi nav uzstādīti vienā ligzdā.

A. Izņemiet ievades atvēruma ieliktni, kas atrodas blakus barošanas ieejai, un ievietojiet gumijas aizbāzni.

RO **5 - Conexiune Ethernet**

În cazul în care cablurile de alimentare și cablurile ethernet nu sunt instalate în aceeași priză.

A. Scoateți partea predecupată de lângă intrarea de alimentare și introduceți un capac de cauciuc.

UK **5 - Підключення Ethernet**

У разі якщо кабель живлення та кабель Ethernet не встановлено в одну розетку.

A. Виріжте отвір поруч з отвором для кабелю живлення й уставте гумовий ковпачок.

RU **5 - Ethernet-соединение**

В случае, если кабель питания и Ethernet-кабель не подключены к одному и тому же разъему.

A. Снимите перегородку рядом с входом блока питания и вставьте резиновую заглушку.

DE **5 - Ethernet-Anschluss**

Für den Fall, dass das Netzteil und Ethernet-Kabel nicht in der gleichen Steckdose installiert sind.

A. Entferne den Knock-Out neben dem Netzteil und stecke einen Gummistopfen ein.

NL **5 - Ethernetverbinding**

Als de voeding en ethernetkabels niet in hetzelfde stopcontact zijn geïnstalleerd.

A. Verwijder het uitdrukgedeelte naast de voedingsingang en plaats een rubberen plug.

PT **5 - Ligação Ethernet**

No caso de os cabos de alimentação e de ethernet não estarem instalados na mesma tomada.

A. Retire o bloqueio junto à entrada da fonte de alimentação e insira uma tampa de borracha.

SV **5 - Ethernet-anslutning**

Om kraftkabel och nätverkskabel inte är monterade i samma uttag.

A. Ta bort öppningsanvisningen bredvid strömingången och sätt i en gummiplugg.

CS **5 - Ethernetové připojení**

V případě, že kabely napájení a ethernetu nejsou nainstalovány ve stejné zásuvce.

A. Uvolněte vylamovací otvor vedle vstupu napájení a vložte gumovou záslepku.

ET **5 - Etherneti-ühendus**

Juhul kui toiteallikat ja Etherneti-kaablit ei paigaldata samasse pistikupessa.

A. Eemaldage detail toiteallika kõrval ja sisestage kummist pistik.

EL **5 - Σύνδεση Ethernet**

Σε περίπτωση που τα καλώδια διανομής ρεύματος και ethernet δεν είναι εγκατεστημένα στην ίδια πρίζα.

A. Αφαιρέστε την εκ των προτέρων ανοιγμένη τρύπα δίπλα στην είσοδο τροφοδοσίας και εισάγετε ένα πώμα από καουτσούκ.

IS **5 - Ethernet-tenging**

Ef rafmagns- og ethernet-snúrur eru ekki settar í sama úttak.

A. Ýttu burt plaststykkinu við hliðina á rafmagnsinntakinu og stingdu plasttappa í gatið.

PL **5 - Podłączanie sieci Ethernet**

Jeśli przewody zasilające i kable sieci Ethernet nie są montowane w tym samym gnieździe.

A. Usunąć zaślepkę obok wejścia zasilania i założyć zatyczkę gumową.

SK **5 - Ethernetové pripojenie**

V prípade, že napájací a ethernetový kábel nie sú nainštalované v tej istej zásuvke.

A. Odstráňte uzemnenie vedľa vstupu napájacieho zdroja a vložte gumovú zátku.

HE **5 - חיבור Ethernet**

אם כבל ספק הכוח וכבל ה-Ethernet לא מותקנים באותה יציאה.

A. הסר את המנקב שליד כניסת ספק הכוח והכנס אטם גומי.

5 - Ethernet Connection

ES 5 - Conexión Ethernet

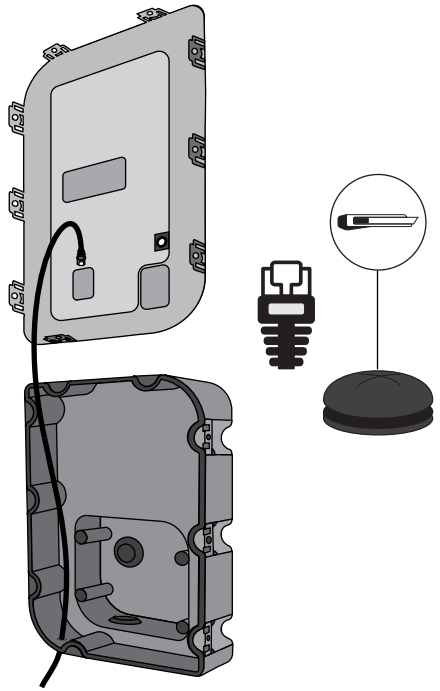

B. Make an incision in the rubber plug and insert the ethernet cable without the RJ45 connector.

Watch the excess of cable inside the charger and ensure that the cable is not too tight but has some slack to facilitate reopening of the cover later for maintenance or servicing.

Haz una incisión en el tapón de goma y pasa el cable Ethernet sin el conector RJ45.

Deja la longitud de cable necesario dentro del cargador, sin quedar demasiado apretado ni tenso, pero con la suficiente holgura para facilitar la reapertura de la cubierta cuando se necesite mantenimiento o reparación.

x1

FR 5 - Connexion Ethernet

B. Faire une incision dans la fiche en caoutchouc et insérer le câble Ethernet sans le connecteur RJ45.

Surveiller l'excès de câble à l'intérieur du chargeur et vérifier que le câble n'est pas trop serré, mais qu'il a un certain relâchement pour faciliter l'ouverture du couvercle plus tard pour la maintenance ou l'entretien.

IT 5 - Connessione Ethernet

B. Pratica un'incisione sul tappo in gomma e inserisci il cavo Ethernet senza il connettore RJ45.

Osserva la quantità di cavo in eccesso all'interno del caricabatterie e assicurati che il cavo non sia troppo teso, anzi, lascialo un po' allentato per facilitare una successiva riapertura del coperchio per manutenzione o assistenza.

NO 5 - Ethernet-tilkobling

B. Lag et innsnitt i gummipluggen og sett inn ethernetkabelen uten RJ45-kontakten.

Se over kabelen i laderen og sørg for at kabelen ikke er for stram, men at den har slakk for å lette gjenåpning av dekselet senere for vedlikehold eller service.

CA 5 - Connexió d'Ethernet

B. Realitza una incisió al tap de goma i insereix el cable d'Ethernet sense el connector RJ45.

Vigila l'excés de cable dins del carregador i assegura't que el cable no està massa atapeït, sinó que té certa folgança per facilitar la reobertura de la coberta posterior per a manteniment o reparació.

DA 5 - Ethernet-forbindelse

B. Lav et snit i gummiproppen, og indsæt ethernet-kablet uden RJ45-forbinderen

Kig på de ekstra kabler inden i opladeren, og sørg for at kablerne ikke er for stramme, men har lidt længde, så du kan åbne dækslet senere for vedligeholdelse eller service.

FI 5 - Ethernet-liitin

B. Tee kumitulppaan viilto ja aseta Ethernet-kaapeli sisään ilman RJ45-liitintä.

Kiinnitä huomiota laturin sisällä olevan kaapelin ylimääräiseen pituuteen, ja varmista, ettei kaapeli ole liian tiukalla, mutta että siinä on riittävästi löysää, jotta kansi voidaan myöhemmin avata kunnossapitoa tai huoltoa varten.

HU 5 - Ethernet csatlakozás

B. Készítsen a gumidugón egy bemetszést, majd az RJ45 csatlakozó nélkül vezesse át rajta az Ethernet kábelt.

Figyelje a töltő belsejében lévő kábeltöbbletet, és gondoskodjon arról, hogy a kábel ne legyen túl szoros, hanem inkább kissé laza, hogy megkönnyítse a fedél későbbi kinyitását karbantartás vagy szervizelés céljából.

LV 5 - Tīkla Ethernet savienojums

B. Veiciet iegriezumu gumijas aizbāznī un ievietojiet tīkla Ethernet vadu bez RJ45 savienotāja.

Ievērojiet kabeļa lieko garumu lādētāja iekšienē un nodrošiniet, ka tas nav pārāk mazs, lai vēlāk brīvi varētu atvērt vāku apkopes vai apkopes veikšanai.

RO 5 - Conexiune Ethernet

B. Efectuați o incizie în dopul de cauciuc și introduceți cablul ethernet fără conectorul RJ45.

Introduceți excesul de cablu în interiorul încărcătorului și asigurați-vă că acesta nu este prea strâns, ci este slăbit pentru a facilita redeschiderea ulterioară a capacului pentru întreținere sau service.

UK 5 - Підключення Ethernet

B. Зробіть надріз у гумовому ковпачку й уставте кабель Ethernet без з'єднувача RJ45.

Залиште всередині зарядного пристрою надлишок кабелю, щоб уникнути зайвого натягування кабелю, що спростить повторне відкриття кришки під час ремонту або технічного обслуговування.

RU 5 - Ethernet-соединение

B. Сделайте надрез в резиновой заглушке и вставьте Ethernet-кабель без разъема RJ45.

Следите за тем, чтобы внутри зарядного устройства не было излишней длины кабеля, и убедитесь, что кабель не слишком тугой, а имеет некоторое провисание для облегчения повторного открытия крышки позднее с целью технического обслуживания или ремонта.

DE 5 - Ethernet-Anschluss

B. Nimm einen Schnitt im Gummistopfen vor und setze das Ethernet-Kabel ohne RJ45-Stecker ein.

Achte auf das Kabel im Ladegerät und stelle sicher, dass das Kabel nich zu fest sitzt, aber etwas Spiel hat, um ein erneutes Öffnen der Abdeckung später für Wartung oder Service zu erleichtern.

NL 5 - Ethernetverbinding

B. Maak een insnijding in de rubberen plug en steek de ethernetkabel zonder de RJ45-connector erin.

Kijk naar het teveel aan kabel in de lader en zorg ervoor dat de kabel niet te strak is, maar wat speling heeft om later het opnieuw openen van het deksel voor onderhoud of service te vergemakkelijken.

PT 5 - Ligação Ethernet

B. Faça uma incisão na tampa de borracha e insira o cabo Ethernet sem o conector RJ45.

Observe o excesso de cabo no interior do carregador e certifique-se de que o cabo não está demasiado apertado, mas tem alguma folga para facilitar a reabertura posterior da tampa para manutenção ou arranjo.

SV 5 - Ethernet-anslutning

B. Gör ett snitt i gummipluggen och för in Ethernet-kabeln utan RJ45-kontakt.

Kontrollera kabelslacket inuti laddaren och att kabeln inte är sträckt utan har visst slack så att öppning av höljet inte hindras vid senare service och underhåll.

CS 5 - Ethernetové připojení

B. Na gumové záslepce proveďte řez a vložte ethernetový kabel bez konektoru RJ45.

Zkontrolujte délku kabelu uvnitř nabíječky. Zajistěte, aby kabel nebyl příliš napnutý a měl vůli umožňující pozdější opětovné otevření krytu z důvodu údržby nebo servisu.

ET 5 - Etherneti-ühendus

B. Tehke kummikorki sisselõige ja sisestage Etherneti-kaabel ilma RJ45-pistikuta.

Jälgige ülejäänud kaablit laadija sees ja veenduge, et kaabel ei paikne tihkelt, vaid väikse lõtkuga, et hõlbustada kaane hilisemat hooldust või teenidamist.

EL 5 - Σύνδεση Ethernet

B. Κάντε μια τομή στο πώμα από καουτσούκ και εισάγετε το καλώδιο ethernet χωρίς το βύσμα RJ45.

Προσέξτε την περίσσεια του καλωδίου μέσα στον φορτιστή και βεβαιωθείτε ότι το καλώδιο δεν είναι πολύ σφιχτό αλλά σχετικά μπόσικο ώστε να διευκολύνει το άνοιγμα του καλύμματος αργότερα για συντήρηση ή σέρβις.

IS 5 - Ethernet-tenging

B. Skerðu rauf í gúmmítappann og stingdu inn ethernet-snúrinni sem er án RJ45 tengils.

Gættu þess að umframsnúra sé inn í hleðslutækinu og gættu þess að snúran sé ekki of strekkt, heldur sé með einhvern slaka til að auðvelda að opna hlífina aftur síðar vegna viðhalds eða viðgerða.

PL 5 - Podłączanie sieci Ethernet

B. Wykonać nacięcie w zatyczce gumowej i wprowadzić kabel Ethernet bez złącza RJ45.

Zobaczyć ile kabla pozostało w ładowarce. Nie naciągać kabla, a nawet pozostawić nieco luzu, aby ułatwić otwieranie pokrywy w przyszłości w celu przeprowadzenia konserwacji lub napraw.

SK 5 - Ethernetové pripojenie

B. Vytvorte zárez v gumovej zátke a vložte ethernetový kábel bez konektora RJ45.

Sledujte prebytok kábla vo vnútri nabíjačky a uistite sa, že kábel nie je príliš utiahnutý, ale má určitú vôľu, ktorá uľahčí neskoršie opätovné otvorenie krytu kvôli údržbe alebo servisu.

HE 5 - חיבור Ethernet

B. צור חתך באטם הגומי והכנס את כבל ה-Ethernet ללא מחבר ה-RJ45.

יש לבדוק את עודף הכבל שבתוך המטען ולוודא שהכבל לא הדוק מדי אלא מעט רפוי כדי לאפשר פתיחה קלה של הכיסוי במקרים של תחזוקה או שירות.

5 - Ethernet Connection

ES 5 - Conexión Ethernet

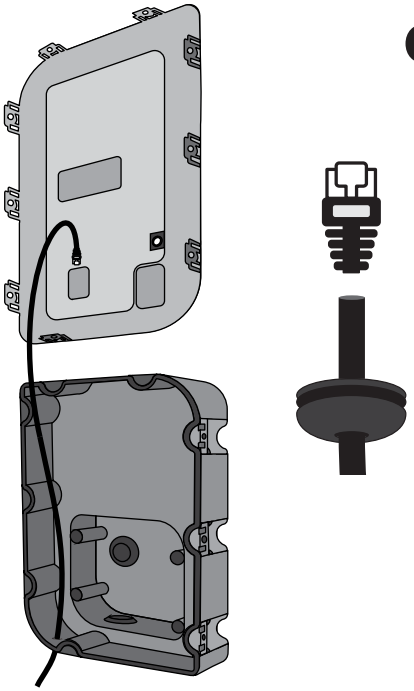

C. Crimp the RJ45 connector to the cable and connect the cable to the ethernet port on the charger.

Engasta el conector RJ45 al cable y conéctalo al puerto Ethernet en el cargador.

! For **3G/4G** interface (optional feature, requires an accessory), find the instructions on **https://support.wallbox.com**. Contact your sales agent for details.

*Para la interfaz **3G/4G** (función opcional, requiere un accesorio), consulta las instrucciones en **https://support.wallbox.com**.*
Ponte en contacto con tu representante comercial para obtener más información.

FR 5 - Connexion Ethernet

C. Sertir le connecteur RJ45 sur le câble et le connecter au port Ethernet sur le chargeur.

Pour l'interface **3G/4G** (fonction optionnelle, nécessite un accessoire), consultez les instructions sur **https://support.wallbox.com.**
Contactez votre agent commercial pour plus de détails.

IT 5 - Connessione Ethernet

C. Ripiega il connettore RJ45 al cavo e collegalo alla porta Ethernet del caricatore.

Per le istruzioni sull'interfaccia **3G/4G** (caratteristica opzionale, richiede un accessorio), visita il sito **https://support.wallbox.com**.
Contatta il tuo agente di vendita per maggiori dettagli.

NO 5 - Ethernet-tilkobling

C. Krymp RJ45-kontakten til kabelen og koble den til ethernet-porten i laderen.

For **3G/4G**-grensesnitt (valgfri funksjon som krever et tilbehør), finner du instruksjonene på **https://support.wallbox.com.**
Kontakt salgsagenten din for informasjon.

CA 5 - Connexió d'Ethernet

C. Encasta el connector RJ45 per al cable i connecta el cable al port d'Ethernet del carregador.

Per a la interfície **3G/4G** (funció opcional, es necessita un accessori), trobaràs les instruccions a **https://support.wallbox.com.**
Posa't en contacte amb el teu agent de vendes per obtenir més informació.

DA 5 - Ethernet-forbindelse

C. Pres RJ45-forbindelsen til kablet, og forbind kablet til ethernet-porten på opladeren.

For **3G/4G**-brugergrænseflade (valgfri funktion, kræver tilbehør), findes instruktionerne på **https://support.wallbox.com.**
Tag kontakt til din forhandler for yderligere information.

FI 5 - Ethernet-liitin

C. Purista RJ45-liitin kiinni kaapeliin ja yhdistä kaapeli laturin Ethernet-porttiin.

Katso ohjeet **3G/4G**:tä varten (lisäominaisuus, edellyttää lisäosaa) osoitteesta **https://support.wallbox.com**. Kysy lisätietoja jälleenmyyjältäsi

HU 5 - Ethernet csatlakozás

C. Krimpelje az RJ45 csatlakozót a kábelre, és csatlakoztassa a kábelt a töltő Ethernet portjához.

A **3G/4G** interfészhez (opcionális szolgáltatás, tartozék szükséges hozzá) az utasítások a **https://support.wallbox.com** oldalon találhatók.
A részletekért forduljon az értékesítőhöz.

LV 5 - Tīkla Ethernet savienojums

C. Uzkniebiet kabelim RJ45 savienotāju un pievienojiet kabeli lādētāja tīkla Ethernet pieslēgvietai.

3G/4G saskarnei (papildfunkcija, nepieciešams papildaprīkojums) skatiet norādes vietnē **https://support.wallbox.com**.
Lai iegūtu detalizētu informāciju, sazinieties ar savu pārdošanas pārstāvi.

RO 5 - Conexiune Ethernet

C. Sertizați conectorul RJ45 la cablu și conectați cablul la portul ethernet de pe încărcător.

Pentru interfața **3G/4G** (caracteristică opțională, necesită un accesoriu), găsiți instrucțiunile pe **https://support.wallbox.com**.
Contactați agentul de vânzări pentru detalii.

UK 5 - Підключення Ethernet

C. Установить з'єднувач RJ45 на кабелі за допомогою обтискача та під'єднайте кабель до порту Ethernet на зарядному пристрої.

Див. інструкції для інтерфейсу **3G/4G** (додаткова функція, вимагає додаткового приладдя) за адресою **https://support.wallbox.com.** Зверніться до свого торгового агента, щоб отримати додаткову інформацію.

RU 5 - Ethernet-соединение

C. Обожмите разъем RJ45 на кабеле и подключите кабель к порту Ethernet на зарядном устройстве.

В случае **3G/4G**-интерфейса (дополнительная функция, требуется приспособление) см. инструкцию на сайте **https://support.wallbox.com.**
Для получения подробной информации свяжитесь со своим торговым агентом.

DE 5 - Ethernet-Anschluss

C. Crimpe den RJ45-Stecker an das Kabel und schließe es an den Ethernet-Anschluss des Ladegeräts an.

Anweisungen zur **3G/4G**-Schnittstelle (optionale Funktion, für die ein Zubehör erforderlich ist) findest du unter **https://support.wallbox.com.**
Weitere Informationen erhältst du von deinem Händler.

NL 5 - Ethernetverbinding

C. Krimp de RJ45-connector op de kabel en sluit deze aan op de ethernetpoort op de lader.

Voor **3G/4G**-interface (optionele functie, vereist een accessoire), vind je de instructies op **https://support.wallbox.com.**
Neem contact op met je verkoopagent voor meer informatie.

PT 5 - Ligação Ethernet

C. Aperte o conector RJ45 ao cabo e ligue o cabo à porta ethernet no carregador.

Para a interface **3G/4G** (funcionalidade opcional, requer um acessório), consulte as instruções em **https://support.wallbox.com**.
Contacte o seu agente de vendas para obter mais informações.

SV 5 - Ethernet-anslutning

C. Pressa RJ45-kontakten på kabeln och koppla in kabeln till laddarens Ethernet-kontakt.

För **3G/4G**-gränssnitt (tillvalsfunktion, krävs ett tillbehör), se instruktioner på **https://support.wallbox.com.** Kontakta återförsäljaren för mer information.

CS 5 - Ethernetové připojení

C. Na kabel připevněte konektor RJ45 a kabel připojte k ethernetovému portu nabíječky.

V případě rozhraní **3G/4G** (volitelná funkce, vyžaduje příslušenství) naleznete pokyny na stránkách **https://support.wallbox.com.**
Ohledně podrobností kontaktujte svého obchodního zástupce.

ET 5 - Etherneti-ühendus

C. Klammerdage RJ45-pistik kaabli külge ja ühendage kaabel laadija Etherneti-porti.

3G/4G liidese (valikuline, vajab lisaseadet) juhised leiate aadressilt **https://support.wallbox.com.**
Täpsema teabe saamiseks pöörduge oma müügiesindaja poole.

EL 5 - Σύνδεση Ethernet

C. Πιέστε το βύσμα RJ45 στο καλώδιο και συνδέστε το καλώδιο στη θύρα ethernet του φορτιστή.

Για διεπαφή **3G/4G** (προαιρετική δυνατότητα, απαιτείται αξεσουάρ), βρείτε τις οδηγίες στη διεύθυνση **https://support.wallbox.com**.
Επικοινωνήστε με τον αντιπρόσωπο πωλήσεων για λεπτομέρειες.

IS 5 - Ethernet-tenging

C. Felldu RJ45 tengilinn við snúruna og tengdu snúruna við ethernet-tengið á hleðslutækinu.

Fyrir **3G/4G** viðmót (valfrjáls viðbót, krefst aukabúnaðar) þá má sjá leiðbeiningar á **https://support.wallbox.com**.
Hafðu samband við söluaðila fyrir frekari upplýsingar.

PL 5 - Podłączanie sieci Ethernet

C. Zacisnąć złącze RJ45 na kablu i podłączyć kabel do portu sieci Ethernet w ładowarce.

Instrukcje dla interfejsu sieci **3G/4G** (wyposażenie opcjonalne, wymaga zastosowania akcesorium) znajdują się na stronie **https://support.wallbox.com**. Więcej informacji udzieli sprzedawca.

SK 5 - Ethernetové pripojenie

C. Zatlačte konektor RJ45 ku káblu a pripojte kábel k ethernetovému portu na nabíjačke.

Pokyny pre **3G/4G** rozhranie (voliteľná funkcia, vyžaduje príslušenstvo) nájdete na stránke **https://support.wallbox.com.** V prípade potreby podrobných informácií sa obráťte na svojho obchodného zástupcu.

HE 5 - חיבור Ethernet

C. לחץ את מחבר ה-RJ45 לכבל וחבר את הכבל ליציאת ה-Ethernet של המטען.

עבור משטח **4G/3G** (תכונה אופציונאלית, נדרש אביזר), אפשר למצוא את ההוראות באתר **https://support.wallbox.com.**
לפרטים, יש ליצור קשר עם סוכן המכירות.

6 - Closing the Cover

ES 6 - Cierre de la cubierta

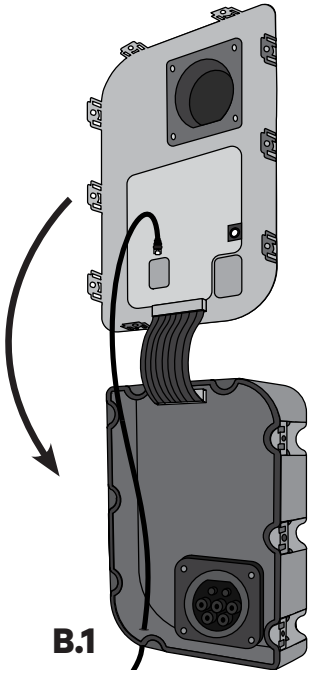

A. Attach the open end of the communications cable to the connector on the cover.

Acopla el extremo abierto del cable de comunicaciones al conector de la cubierta.

B. Close the nine clips carefully and tighten the eight screws. Keep in mind that the use of any kind of tool for opening the clips is neither recommended nor acceptable.

Cierra cuidadosamente los nueve clips y aprieta los ocho tornillos.
Ten en cuenta que no es recomendable ni aceptable usar ningún tipo de herramienta para abrir los clips.

B.1 - Case 1

B.1 - Caso 1

Before clipping, align carefully the socket area on the cover with the socket inlet on the charger's body.

Antes de encajarlo, alinea cuidadosamente la zona de la toma en la cubierta con la entrada de la toma en el cuerpo del cargador.

T15

x8

Max Torque / Speed values:
1,2 Nm / 30 rpm

Valores de par de apriete máx./ velocidad: 1,2 Nm/30 rpm

T15

x8

ø3.5 x 10 mm

FR 6 - Fermeture du couvercle

A. Fixer l'extrémité ouverte du câble de communication au connecteur sur le couvercle.
B. Refermer délicatement les neuf attaches et serrer les huit vis. Notez que l'utilisation d'outils pour ouvrir les attaches n'est ni recommandée, ni acceptable.
B.1 - Cas n°1 Avant de clipser, aligner soigneusement la zone de la prise sur le couvercle avec l'entrée de la prise sur le corps du chargeur.
Valeurs de couple/vitesse max. : 1,2 Nm/30 tr/min

IT 6 - Chiusura del coperchio

A. Collega l'estremità aperta del cavo di comunicazione al connettore del coperchio.
B. Chiudi accuratamente i nove morsetti e stringi le otto viti. Ricorda che non è consigliato né accettabile l'utilizzo di nessun tipo di strumento per aprire i morsetti.
B.1 - Scenario 1 Prima di agganciarlo, allinea con attenzione la zona della presa sul coperchio con l'ingresso della presa sul corpo del caricabatterie.
Valori massimi di coppia/velocità: 1,2 Nm / 30 rpm.

NO 6 - Lukke dekselet

A. Fest den åpne enden av kommunikasjonskabelen til koblingen på dekselet.
B. Lukk de ni klipsene forsiktig og skru fast de åtte skruene. Husk at bruk av verktøy for å løsne klipsene er ikke anbefalt eller akseptabelt.
B.1 – Scenario 1 Før du klipper, juster stikkontaktområdet på dekselet nøye med stikkontaktinngangen på kroppen til laderen.
Maks. moment/turtall: 1,2 Nm / 30 rpm.

CA 6 - Tancament de la coberta

A. Acobla l'extrem obert del cable de comunicacions al connector de la coberta.
B. Tanca els nou clips amb cura i estreny els vuit cargols. Tingues en compte que l'ús de qualsevol tipus d'eina per obrir els clips no és recomanable ni acceptable.
B.1 - Cas 1 Abans d'acoplar-la, alinea amb cura l'àrea del connector de la tapa amb l'entrada del connector del cos del carregador.
Valors màxims de rotació/velocitat: 1,2 Nm/30 rpm.

DA 6 - Lukning af dækslet

A. Fastgør den åbne ende af kommunikationskablet på forbindelsen på dækslet.
B. Luk de ni klips forsigtigt, og spænd de otte skruer. Vær opmærksom på, at det hverken anbefales eller accepteres, at der bruges noget form for værktøj for at åbne klipsene.
B.1 - Case 1 Før klipning, justér forsigtigt stikområdet på dåsen med stikdækningen på opladerens hoveddel.
Maks. drejemoment/hastighedsværdi: 1,2 Nm/30 rpm.

FI 6 - Kannen sulkeminen

A. Kiinnitä tiedonsiirtokaapelin avoin pää kannen päällä olevaan liittimeen.
B. Sulje yhdeksän kiinnikettä huolellisesti ja kiristä kahdeksan ruuvia. Huomaa, että kiinnikkeiden avaamista minkäänlaisella työkalulla ei suositella eikä sallita.
B.1 – Tapaus 1 Ennen leikkaamista aseta kannen pistokekohta varovasti laturin rungon pistokeaukon tasolle.
Enimmäisvääntömomentti / Nopeusarvot: 1,2 Nm / 30 rpm.

HU 6 - A fedél lezárása

A. Csatlakoztassa a kommunikációs kábel szabad végét a fedélen található csatlakozóhoz.
B. Zárja le gondosan a kilenc kapcsot és húzza meg a nyolc csavart. Ne feledje, hogy a kapcsok kinyitásához semmilyen eszköz használata nem ajánlott és nem elfogadható.
B.1 - 1. eset Vágás előtt óvatosan igazítsa a burkolat csatlakozóaljzati területét a töltő testén lévő aljzat bemenetéhez.
Max. nyomaték / fordulatszám érték: 1,2 Nm / 30 ford./perc.

LV 6 - Vāka aizvēršana

A. Pievienojiet savienotājam uz vāka sakaru kabeļa brīvo galu.
B. Uzmanīgi aizveriet deviņas skavas un pievelciet astoņas skrūves. Atcerieties, ka jebkādu instrumentu izmantošana skavu atvēršanai netiek ne ieteikta, ne ir pieļaujama.
B.1 – 1. variants Pirms fiksējat ar skavu rūpīgi savietojiet kontaktligzdas vietu uz vāka ar kontaktligzdas ievadu lādētāja korpusā.
Maksimālā pievilkšanas spēka/ātruma lielumi: 1,2 Nm / 30 apgr./min.

RO 6 - Închiderea capacului

A. Atașați capătul deschis al cablului de comunicații la conectorul de pe capac.
B. Închideți cu atenție cele nouă cleme și strângeți cele opt șuruburi. Rețineți că utilizarea oricărui tip de instrument pentru deschiderea clemelor nu este nici recomandată, nici acceptabilă.
B.1 - Exemplu 1 Înainte de a închide, aliniați cu atenție zona pentru priză de pe capac cu orificiul de intrare al prizei de pe încărcător.
Valorile cuplului/vitezei maxime: 1,2 Nm / 30 rpm.

UK 6 - Закриття кришки

A. Приєднайте відкритий кінець комунікаційного кабелю до розніму на кришці.
B. Обережно закрийте дев'ять скоб та затягніть вісім гвинтів. Пам'ятайте, що ми не рекомендуємо й забороняємо використання будь-яких інструментів під час відкривання скоб.
B.1 – випадок 1 Перш ніж закривати скоби, ретельно зіставте область розетки на кришці з вхідним роз'ємом на корпусі зарядного пристрою.
Максимальний рекомендований момент затягування / швидкість обертання: 1,,2 Нм / 30 об./хв.

RU 6 - Закрытие крышки

A. Вставьте в разъем на крышке открытый конец кабеля связи.
B. Осторожно закройте девять зажимов и затяните восемь винтов. Помните, что использование любого инструмента для открывания зажимов не рекомендуется и не допускается.
B.1 - Случай 1 Перед обрезкой аккуратно совместите зону разъема на крышке с входным отверстием разъема на корпусе зарядного устройства.
Значения максимального крутящего момента / скорости вращения: 1,2 Нм/30 об/мин.

DE 6 - Abdeckung schließen

A. Befestige das offene Ende des Kommunikationskabels am Anschluss auf der Abdeckung.
B. Schließe die neun Clips vorsichtig und ziehe die acht Schrauben fest. Denke daran, dass die Verwendung von Werkzeugen zum Öffnen der Clips weder empfohlen wird noch zulässig ist.
B.1 - Fall 1 Richte den Steckdosenbereich auf dem Deckel vor dem Zuschneiden sorgfältig zum Steckdoseneingang am Gehäuse des Ladegerätes aus.
Max. Werte für Drehmoment/Drehzahl: ,1,2 Nm/30 rpm

NL 6 - Het deksel sluiten

A. Bevestig het open uiteinde van de communicatiekabel aan de connector op het deksel.
B. Sluit de negen clips voorzichtig en draai de acht schroeven vast. Houd er rekening mee dat het gebruik van enig gereedschap voor het openen van de clips niet wordt aanbevolen en ook niet acceptabel is.
B.1 - Geval 1 Lijn het stopcontactgebied op de kap zorgvuldig uit op het stopcontact in de behuizing van de oplader en klik de afdekking daarna vast.
Max. aandraaimoment/snelheidswaarden: 1,2 Nm/30 rpm.

PT 6 - Fechar a tampa

A. Fixe a extremidade aberta do cabo de comunicações ao conector na tampa.
B. Feche os nove clipes cuidadosamente e aperte os oito parafusos. Tenha em consideração que a utilização de qualquer ferramenta para abrir os clipes não é recomendada nem aceitável.
B.1 - Caso 1 Antes de encaixar, alinhe cuidadosamente a área da tomada presente na tampa com a entrada da tomada presente na estrutura do carregador.
Valores de binário de aperto máx./velocidade: 1,2 Nm / 30 rpm.

SV 6 - Stänga höljet

A. Anslut kommunikationskabelns lediga ände till kontakten på höljet.
B. Placera det främre höljet försiktigt och dra åt de nio skruvarna. Tänk på att inget verktyg får användas för att dra åt skruvarna.
B.1 - Scenario 1 Placera höljets kontaktområde försiktigt mot kontaktuttaget på laddarens enhet innan du snäpper igen det.
Vridmoment och varvtal (max) 1,,2 Nm / 30 varv/min.

CS 6 - Zavření krytu

A. Ke konektoru na krytu připevněte otevřený konec komunikačního kabelu.
B. Opatrně zavřete devět svorek a zašroubujte osm šroubů. Pamatujte, že k otevření svorek není doporučeno ani povoleno používat žádné nástroje.
B.1 - Dæmi 1 Před zacvaknutím pečlivě zarovnejte plochu zásuvky na krytu se vstupem zásuvky na těle nabíječky.
Maximální hodnoty krouticího momentu / otáček: 1,2 Nm / 30 ot./min.

ET 6 - Kaane sulgemine

A. Kinnitage sidekaabli lahtine ots konnektori külge kaanel.
B. Sulgege üheksa klambrit ettevaatlikult ja pingutage kaheksa kruvi. Pidage meeles, et mis tahes tööriistade kasutamine klambrite avamiseks ei ole soovitatav ega lubatav.
B.1 – stsenaarium 1 Enne kinniklõpsamist joonda kaane pistikupesa ala ettevaatlikult laadija korpuse pistikupesaga.
Max pöördemomendi/kiiruse väärtused: 1,2 Nm / 30 rpm.

EL 6 - Κλείσιμο του καλύμματος

A. Συνδέστε το ανοικτό άκρο του καλωδίου επικοινωνίας με το βύσμα στο κάλυμμα.
B. Κλείστε προσεκτικά τα εννέα κλιπ και σφίξτε τις οκτώ βίδες. Λάβετε υπόψη ότι η χρήση οποιουδήποτε είδους εργαλείου για το άνοιγμα των κλιπ δεν συνιστάται ούτε είναι αποδεκτή.
B.1 - Τύπος 1 Πριν από τη στερέωση με κλιπ, ευθυγράμμισε προσεκτικά την περιοχή της υποδοχής στο κάλυμμα με την είσοδο της υποδοχής στο σώμα του φορτιστή.
Μέγιστες τιμές ροπής / ταχύτητας: 1,2 Nm / 30 rpm.

IS 6 - Hlífinni lokað

A. Festu opna enda fjarskiptasnúrunnar við tengið á hlífinni.
B. Lokaðu öllum níu klemmunum gætilega og hertu allar átta skrúfurnar. Hafðu í huga að hvorki er mælt með því að nota verkfæri til að losa smellurnar né telst það rétt aðferð.
B.1 - Dæmi 1 Áður en þú klippir það skaltu samstilla innstungusvæðið á hlífinni við innstunguinntakið á hleðslutækinu.
Hámarksnúningsátak / Hraðagildi: 1,2 Nm / 30 snúningar á mínútu.

PL 6 - Zamykanie pokrywy

A. Podłączyć wolny koniec przewodu komunikacyjnego do złącza na pokrywie.
B. Ostrożnie zamknąć dziewięć zacisków i dokręcić osiem wkrętów. Należy pamiętać, że stosowanie jakichkolwiek narzędzi do otwarcia zacisków nie jest ani zalecane, ani dozwolone.
B.1 - Wersja 1 Przed zatrzaśnięciem dokładnie spasuj miejsce gniazda w pokrywie z wejściem gniazda w obudowie ładowarki.
Maksymalny moment dokręcania/prędkość obrotowa: 1,2 Nm / 30 obr./min

SK 6 - Zatvorenie krytu

A. Pripojte otvorený koniec komunikačného kábla ku konektoru na kryte.
B. Opatrne zatvorte deväť svoriek a utiahnite osem skrutiek. Majte na pamäti, že použitie akéhokoľvek druhu nástrojov na otváranie spôn sa neodporúča, ani nie je prijateľné.
B.1 – Prípad 1 Pred zastrihnutím opatrne zarovnajte oblasť zásuviek na kryte so vstupom zásuvky na tele nabíjačky.
Hodnoty maximálneho krútiaceho momentu / rýchlosti: 1,2 Nm / 30 rpm

HE 6 - סגירת הכיסוי

A. חבר את הקצה הפתוח של כבל התקשורת למחבר שעל הכיסוי.
B. סגור בזהירות את תשעת הדקים והדק את שמונת הברגים.
יש לזכור שלא ממליץ או מקובל להשתמש בכלי מסוג כלשהו לפתיחת ההדקים.
B.2 – מקרה 2 לפני הידוק, ישר בזהירות את אזור השקע על גבי הכיסוי יחד עם פתח השקע שעל גוף המטען.
מומנט מקסימלי / ערכי מהירות מקסימליים: 1.2 ניוטון מטר / 30 סל"ד.

6 - Closing the Cover

ES 6 - Cierre de la cubierta

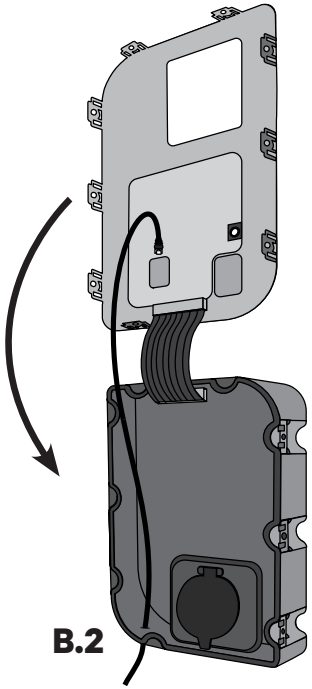

A. Attach the open end of the communications cable to the connector on the cover.

Acopla el extremo abierto del cable de comunicaciones al conector de la cubierta.

B. Close the nine clips carefully and tighten the eight screws. Keep in mind that the use of any kind of tool for opening the clips is neither recommended nor acceptable.

Cierra cuidadosamente los nueve clips y aprieta los ocho tornillos. Ten en cuenta que no es recomendable ni aceptable usar ningún tipo de herramienta para abrir los clips.

B.2 - Case 2

B.2 - Caso 2

Pass the socket cover carefully through the rectangular cavity on the cover.

Pasa cuidadosamente la cubierta de la toma por la cavidad rectangular de la cubierta.

T15

x8

Max Torque / Speed values: 1,2 Nm / 30 rpm

Valores de par de apriete máx./ velocidad: 1,2 Nm/30 rpm

T15

x8

ø3.5 x 10 mm

FR 6 - Fermeture du couvercle

A. Fixer l'extrémité ouverte du câble de communication au connecteur sur le couvercle.
B. Refermer délicatement les neuf attaches et serrer les huit vis. Notez que l'utilisation d'outils pour ouvrir les attaches n'est ni recommandée, ni acceptable.
B.2 - Cas n°2 Faire passer le couvercle de la prise délicatement à travers la cavité rectangulaire du couvercle.
Valeurs de couple/vitesse max. : 1,2 Nm/30 tr/min

IT 6 - Chiusura del coperchio

A. Collega l'estremità aperta del cavo di comunicazione al connettore del coperchio.
B. Chiudi accuratamente i nove morsetti e stringi le otto viti. Ricorda che non è consigliato né accettabile l'utilizzo di nessun tipo di strumento per aprire i morsetti.
B.2 - Scenario 2 Prestando attenzione, fai passare il coperchio della presa attraverso la cavità rettangolare presente sul coperchio.
Valori massimi di coppia/velocità: 1,2 Nm / 30 rpm.

NO 6 - Lukke dekselet

A. Fest den åpne enden av kommunikasjonskabelen til koblingen på dekselet.
B. Lukk de ni klipsene forsiktig og skru fast de åtte skruene. Husk at bruk av verktøy for å løsne klipsene er ikke anbefalt eller akseptabelt.
B.2 – Scenario 2 Før stikkontaktdekselet forsiktig gjennom det rektangulære hulrommet på dekselet.
Maks. moment/turtall: 1,2 Nm / 30 rpm.

CA 6 - Tancament de la coberta

A. Acobla l'extrem obert del cable de comunicacions al connector de la coberta.
B. Tanca els nou clips amb cura i estreny els vuit cargols. Tingues en compte que l'ús de qualsevol tipus d'eina per obrir els clips no és recomanable ni acceptable.
B.2 - Cas 2 Passa la tapa del connector amb cura per la cavitat rectangular de la tapa.
Valors màxims de rotació/velocitat: 1,2 Nm/30 rpm.

DA 6 - Lukning af dækslet

A. Fastgør den åbne ende af kommunikationskablet på forbindelsen på dækslet.
B. Luk de ni klips forsigtigt, og spænd de otte skruer. Vær opmærksom på, at det hverken anbefales eller accepteres, at der bruges noget form for værktøj for at åbne klipsene.
B.2 - Case 2 Før stikdæekningen forsigtigt gennem det rektangulære hulrum på dåsen.
Maks. drejemoment/hastighedsværdi: 1,2 Nm/30 rpm.

FI 6 - Kannen sulkeminen

A. Kiinnitä tiedonsiirtokaapelin avoin pää kannen päällä olevaan liittimeen.
B. Sulje yhdeksän kiinnikettä huolellisesti ja kiristä kahdeksan ruuvia. Huomaa, että kiinnikkeiden avaamista minkäänlaisella työkalulla ei suositella eikä sallita.
B.2 – Tapaus 2 Aseta pistokesuojat varovasti kannessa olevan nelikulmaisen reiän kautta.
Enimmäisvääntömomentti / Nopeusarvot: 1,2 Nm / 30 rpm.

HU 6 - A fedél lezárása

A. Csatlakoztassa a kommunikációs kábel szabad végét a fedélen található csatlakozóhoz.
B. Zárja le gondosan a kilenc kapcsot és húzza meg a nyolc csavart. Ne feledje, hogy a kapcsok kinyitásához semmilyen eszköz használata nem ajánlott és nem elfogadható.
B.2 - 2. eset Óvatosan vezesse át a csatlakozóaljzat fedelét a burkolaton található négyszögletes nyíláson.
Max. nyomaték / fordulatszám érték: 1,2 Nm / 30 ford./perc.

LV 6 - Vāka aizvēršana

A. Pievienojiet savienotājam uz vāka sakaru kabeļa brīvo galu.
B. Uzmanīgi aizveriet deviņas skavas un pievelciet astoņas skrūves. Atcerieties, ka jebkādu instrumentu izmantošana skavu atvēršanai netiek ne ieteikta, ne ir pieļaujama.
B.2 – 2. variants Caur taisnstūrveida atvērumu vākā uzmanīgi izveriet kontaktligzdas pārsegu.
Maksimālā pievilkšanas spēka/ātruma lielumi: 1,2 Nm / 30 apgr./min.

RO 6 - Închiderea capacului

A. Atașați capătul deschis al cablului de comunicații la conectorul de pe capac.
B. Închideți cu atenție cele nouă cleme și strângeți cele opt șuruburi. Rețineți că utilizarea oricărui tip de instrument pentru deschiderea clemelor nu este nici recomandată, nici acceptabilă.
B.2 - Exemplu 2 Treceți cu atenție capacul prizei prin cavitatea dreptunghiulară de pe capac.
Valorile cuplului/vitezei maxime: 1,2 Nm / 30 rpm.

UK 6 - Закриття кришки

A. Приєднайте відкритий кінець комунікаційного кабелю до розніму на кришці.
B. Обережно закрийте дев'ять скоб та затягніть вісім гвинтів. Пам'ятайте, що ми не рекомендуємо й забороняємо використання будь-яких інструментів під час відкривання скоб.
B.2 – випадок 2 Обережно вставте кришку розетки через прямокутний отвір у кришці.
Максимальний рекомендований момент затягування / швидкість обертання: 1,,2 Нм / 30 об./хв.

RU 6 - Закрытие крышки

A. Вставьте в разъем на крышке открытый конец кабеля связи.
B. Осторожно закройте девять зажимов и затяните восемь винтов. Помните, что использование любого инструмента для открывания зажимов не рекомендуется и не допускается.
B.2 - Случай 2 Осторожно проденьте крышку разъема через прямоугольную полость на крышке.
Значения максимального крутящего момента / скорости вращения: 1,2 Нм/30 об/мин.

DE 6 - Abdeckung schließen

A. Befestige das offene Ende des Kommunikationskabels am Anschluss auf der Abdeckung.
B. Schließe die neun Clips vorsichtig und ziehe die acht Schrauben fest. Denke daran, dass die Verwendung von Werkzeugen zum Öffnen der Clips weder empfohlen wird noch zulässig ist.
B.2 - Fall 2 Führe die Steckdosenabdeckung vorsichtig durch den rechteckigen Hohlraum auf dem Deckel.
Max. Werte für Drehmoment/Drehzahl: ,1,2 Nm/30 rpm

NL 6 - Het deksel sluiten

A. Bevestig het open uiteinde van de communicatiekabel aan de connector op het deksel.
B. Sluit de negen clips voorzichtig en draai de acht schroeven vast. Houd er rekening mee dat het gebruik van enig gereedschap voor het openen van de clips niet wordt aanbevolen en ook niet acceptabel is.
B.2 - Geval 2 Steek de stopcontactafdekking voorzichtig door de rechthoekige opening op de afdekking.
Max. aandraaimoment/snelheidswaarden: 1,2 Nm/30 rpm.

PT 6 - Fechar a tampa

A. Fixe a extremidade aberta do cabo de comunicações ao conector na tampa.
B. Feche os nove clipes cuidadosamente e aperte os oito parafusos. Tenha em consideração que a utilização de qualquer ferramenta para abrir os clipes não é recomendada nem aceitável.
B.2 - Caso 2 Passe cuidadosamente a tampa da tomada através da cavidade retangular presente na tampa.
Valores de binário de aperto máx./velocidade: 1,2 Nm / 30 rpm.

SV 6 - Stänga höljet

A. Anslut kommunikationskabelns lediga ände till kontakten på höljet.
B. Placera det främre höljet försiktigt och dra åt de nio skruvarna. Tänk på att inget verktyg får användas för att dra åt skruvarna.
B.2 - Scenario 2 Dra kontakthöljet försiktigt genom den rektangulära håligheten på höljet.
Vridmoment och varvtal (max) 1.,2 Nm / 30 varv/min.

CS 6 - Zavření krytu

A. Ke konektoru na krytu připevněte otevřený konec komunikačního kabelu.
B. Opatrně zavřete devět svorek a zašroubujte osm šroubů. Pamatujte, že k otevření svorek není doporučeno ani povoleno používat žádné nástroje.
B.2 - Dæmi 2 Renndu innstunguhlífinni gætilega í gegnum ferhyrnda opið á lokinu.
Maximální hodnoty krouticího momentu / otáček: 1,2 Nm / 30 ot./min.

ET 6 - Kaane sulgemine

A. Kinnitage sidekaabli lahtine ots konnektori külge kaanel.
B. Sulgege üheksa klambrit ettevaatlikult ja pingutage kaheksa kruvi. Pidage meeles, et mis tahes tööriistade kasutamine klambrite avamiseks ei ole soovitatav ega lubatav.
B.2 – stsenaarium 2 Vii pistikupesa kate ettevaatlikult läbi kaane ristkülikukujulise ava.
Max pöördemomendi/kiiruse väärtused: 1,2 Nm / 30 rpm.

EL 6 - Κλείσιμο του καλύμματος

A. Συνδέστε το ανοικτό άκρο του καλωδίου επικοινωνίας με το βύσμα στο κάλυμμα.
B. Κλείστε προσεκτικά τα εννέα κλιπ και σφίξτε τις οκτώ βίδες. Λάβετε υπόψη ότι η χρήση οποιουδήποτε είδους εργαλείου για το άνοιγμα των κλιπ δεν συνιστάται ούτε είναι αποδεκτή.
B.2 - Τύπος 2 Πέρασε προσεκτικά το κάλυμμα της υποδοχής μέσα από την ορθογώνια κοιλότητα του καλύμματος.
Μέγιστες τιμές ροπής / ταχύτητας: 1,2 Nm / 30 rpm.

IS 6 - Hlífinni lokað

A. Festu opna enda fjarskiptasnúrunnar við tengið á hlífinni.
B. Lokaðu öllum níu klemmunum gætilega og hertu allar átta skrúfurnar. Hafðu í huga að hvorki er mælt með því að nota verkfæri til að losa smellurnar né telst það rétt aðferð.
B.2 - Dæmi 2 Renndu innstunguhlífinni gætilega í gegnum ferhyrnda opið á lokinu.
Hámarksnúningsátak / Hraðagildi: 1,2 Nm / 30 snúningar á mínútu.

PL 6 - Zamykanie pokrywy

A. Podłączyć wolny koniec przewodu komunikacyjnego do złącza na pokrywie.
B. Ostrożnie zamknąć dziewięć zacisków i dokręcić osiem wkrętów. Należy pamiętać, że stosowanie jakichkolwiek narzędzi do otwarcia zacisków nie jest ani zalecane, ani dozwolone.
B.2 - Wersja 2 Przełóż ostrożnie pokrywę gniazda przez prostokątny otwór w pokrywie.
Maksymalny moment dokręcania/prędkość obrotowa: 1,2 Nm / 30 obr./min

SK 6 - Zatvorenie krytu

A. Pripojte otvorený koniec komunikačného kábla ku konektoru na kryte.
B. Opatrne zatvorte deväť svoriek a utiahnite osem skrutiek. Majte na pamäti, že použitie akéhokoľvek druhu nástrojov na otváranie spôn sa neodporúča, ani nie je prijateľné.
B.2 – Prípad 2 Opatrne prestrčte kryt zásuvky cez obdĺžnikovú dutinu na kryte.
Hodnoty maximálneho krútiaceho momentu / rýchlosti: 1,2 Nm / 30 rpm

HE 6 - סגירת הכיסוי

A. חבר את הקצה הפתוח של כבל התקשורת למחבר שעל הכיסוי.
B. סגור בזהירות את תשעת ההדקים והדק את שמונת הברגים.
יש לזכור שלא מומלץ או מקובל להשתמש בכלי מסוג כלשהו לפתיחת ההדקים.
B.2 – מקרה 2 העבר בזהירות את כיסוי השקע דרך הפתח המלבני שעל הכיסוי.
מומנט מקסימלי / ערכי מהירות מקסימליים: 1.2 ניוטון מטר / 30 סל"ד.

6 - Closing the Cover

ES 6 - Cierre de la cubierta

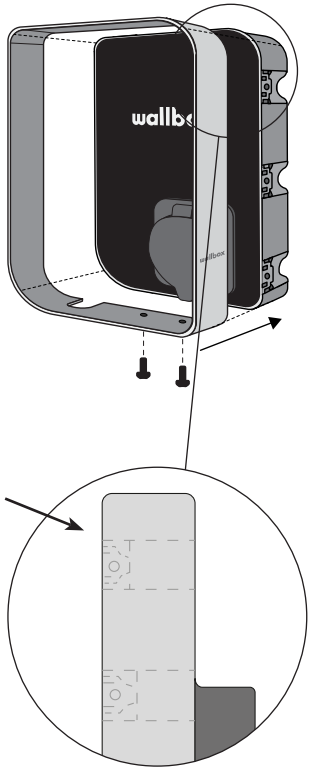

C. Fit the frame over the charger. Make sure that frame is flush with the cover. Finally, insert and tighten the two screws.

Encaja el marco sobre el cargador. Asegúrate de que el marco queda enrasado con la cubierta. Por último, inserta y aprieta los dos tornillos.

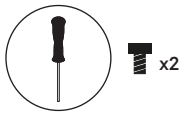

T20

! The charger should **only** be opened, closed, and serviced by a professional electrician. Do not attempt to service the charger on your own. Doing so might result in making the **product warranty** void.

*El cargador **solo** debe abrirlo, cerrarlo y repararlo un electricista profesional. No intentes reparar el cargador por tu cuenta. Si lo haces, podrías anular la **garantía del producto**.*

T20

M4 x 6 mm

FR 6 - Fermeture du couvercle

C. Placer le cadre sur le chargeur. Vérifier que le cadre est bien à niveau avec le couvercle. Enfin, insérer et serrer les deux vis.

Le chargeur doit être ouvert, fermé et entretenu **seulement** par un électricien professionnel. Ne pas essayer de réparer le chargeur sans l'aide d'un professionnel. Cela pourrait entraîner **l'annulation de la garantie du** produit.

IT 6 - Chiusura del coperchio

C. Monta il telaio sul caricabatterie. Accertati che il telaio sia a filo con il coperchio. Infine, inserisci e stringi le due viti.

Il caricatore deve essere aperto, chiuso e riparato **esclusivamente** da un elettricista professionista. Non tentare di riparare il caricabatterie da solo. Ciò potrebbe comportare l'invalidamento della **garanzia del prodotto**.

NO 6 - Lukke dekselet

C. Sett rammen over laderen. Sørg for at rammen er jevn med dekselet. Sett inn og stram til slutt de to skruene.

Laderen bør **bare** åpnes, lukkes og betjenes av en profesjonell elektriker. Ikke prøv å utføre service på laderen på egenhånd. Dette kan føre til at **produktgarantien** blir ugyldig

CA 6 - Tancament de la coberta

C. Col·loca el bastidor sobre el carregador. Assegura't que el bastidor estigui al mateix nivell que la tapa. Finalment, introdueix i estreny els dos cargols.

Només un electricista professional pot obrir, tancar i reparar el carregador. No intentis reparar el carregador pel teu compte. Si ho fas, podries anul·lar la **garantia del producte**.

DA 6 - Lukning af dækslet

C. Paigalda raam laadija kohale. Veendu, et raam oleks kattega samal tasapinnal. Lõpuks sisesta kaks kruvi ja keera nad kinni.

Opladeren bør **kun** åbnes, lukkes og serviceres af en professionel elektriker. Forsøg ikke selv at servicere opladeren. Hvis du gør det, kan det resultere i at **produktgarantien** bortfalder.

FI 6 - Kannen sulkeminen

C. Aseta kehys laturin ylle. Varmista, että kehys ja kansi ovat samalla tasolla. Lopuksi asenna ja kiristä kaksi ruuvia.

Laturin saa avata, sulkea tai huoltaa **vain** sähköalan ammattilainen. Älä yritä huoltaa laturia itse. Itse suoritettu huoltotoimenpide voi mitätöidä **tuotetakuun**.

HU 6 - A fedél lezárása

C. Illessze a keretet a töltőre. Ügyeljen arra, hogy a keret a burkolattal egy szintben álljon. Végül helyezze be és húzza meg a két csavart.

A töltőt **kizárólag** képzett villanyszerelő nyithatja ki, zárhatja le, illetve javíthatja. Ne próbálja saját maga megjavítani a töltőt. Ha ezt teszi, annak következményeként a **termékre vonatkozó jótállás** érvényét veszítheti.

LV 6 - Vāka aizvēršana

C. Pāri lādētājam novietojiet rāmi. Pārliecinieties, ka rāmis ir vienā plaknē ar vāku. Beigās ievietojiet un pievelciet abas skrūves.

Lādētāju drīkst atvērt, aizvērt vai apkalpot **vienīgi** profesionāls elektriķis. Neměginiet veikt lādētāja apkopi pašrocīgi. To darot var iestāties **produkta garantijas** anulēšana.

RO 6 - Închiderea capacului

C. Montați cadrul peste încărcător. Cadrul trebuie să fie aliniat cu capacul. La sfârșit introduceți și strângeți cele două șuruburi.

Încărcătorul trebuie deschis, închis și întreținut **numai** de un electrician profesionist. Nu încercați să reparați încărcătorul singur. Acest lucru ar putea duce la anularea **garanției produsului**.

UK 6 - Закриття кришки

C. Установіть рамку на зарядний пристрій. Рамка має бути врівень із кришкою. На завершення вставте й затягніть два гвинти.

Зарядний пристрій має відкривати, закривати та обслуговувати **виключно** кваліфікований електрик. Не намагайтеся виконати технічне обслуговування зарядного пристрою самостійно. Це може призвести до анулювання **гарантії на продукт**.

RU 6 - Закрытие крышки

C. Установите рамку на зарядное устройство. Убедитесь, что рамка находится заподлицо с крышкой. Наконец, вставьте и затяните два винта.

Открывать, закрывать и обслуживать зарядное устройство может **только** профессиональный электрик. Не пытайтесь обслуживать зарядное устройство самостоятельно. Это может привести к аннулированию **гарантии на изделие**.

DE 6 - Abdeckung schließen

C. Setze den Rahmen über das Ladegerät. Achte darauf, dass der Rahmen mit dem Deckel bündig abschließt. Führe schließlich die beiden Schrauben ein und ziehe sie fest.

Das Ladegerät darf **nur** von einem professionellen Elektriker geöffnet, geschlossen und gewartet werden. Versuche nicht, das Ladegerät selbst zu warten. Das könnte dazu führen, dass die **Produktgarantie** erlischt.

NL 6 - Het deksel sluiten

C. Plaats het frame over de lader heen. Controleer of het frame vlak aanligt tegen de afdekking. Steek vervolgens de twee schroeven in en draai ze vast.

De lader mag **alleen** worden geopend, gesloten en onderhouden door een professionele elektricien. Probeer de oplader niet zelf te onderhouden. Dit kan ertoe leiden dat de **productgarantie** komt te vervallen.

PT 6 - Fechar a tampa

C. Coloca a estrutura sobre o carregador. Certifique-se de que a estrutura está nivelada com a tampa. Por último, insira e aperte os dois parafusos.

O carregador **só** deve ser aberto, fechado e reparado por um eletricista profissional. Não tente reparar o carregador sozinho. Ao fazê-lo, pode levar à **anulação da garantia** do produto.

SV 6 - Stänga höljet

C. Passa in ramen över laddaren. Se till att ramen ligger i linje med höljet. För sedan in och dra åt de båda skruvarna.

Laddaren får **endast** öppnas, stängas och servas av behörig elektriker. Gör inga försök att serva laddaren själv. Det kan leda till att **produktgarantin** förverkas.

CS 6 - Zavření krytu

C. Nasaďte rámeček na nabíječku. Rámeček musí být v rovině s krytem. Nakonec vložte a dotáhněte dva šrouby.

Otevírání, zavírání a servis nabíječky by měl provádět **výhradně** profesionální elektrikář. Nepokoušejte se sami provádět servis nabíječky. Pokud tak učiníte, může dojít k zániku **záruky na produkt**.

ET 6 - Kaane sulgemine

C. Paigalda raam laadija kohale. Veendu, et raam oleks kattega samal tasapinnal. Lõpuks sisesta kaks kruvi ja keera nad kinni.

Laadijat avamine, sulgemine ja hooldamine on lubatud **ainult** profesionaalsel elektrikul. Ärge proovige laadijat iseseisvalt hooldada. Selle nõude eiramine muudab **toote garantii** kehtetuks.

EL 6 -Κλείσιμο του καλύμματος

C. Τοποθετήστε το πλαίσιο πάνω από τον φορτιστή και, τέλος, εισάγετε και σφίξτε τις δύο βίδες.

Ο φορτιστής πρέπει **μόνο** να ανοίγει, να κλείνει και να επισκευάζεται από επαγγελματία ηλεκτρολόγο. Μην επιχειρήσετε να επισκευάσετε μόνοι σας τον φορτιστή. Σε τέτοια περίπτωση, η **εγγύηση του προϊόντος** θα ακυρωθεί.

IS 6 - Hlífinni lokað

C. Komdu rammanum fyri yfir hleðslutækinu. Gakktu úr skugga um að ramminn flútti við hlífina. Loks skaltu stinga inn skrúfunum tveim og herða.

Eingöngu faglærður rafvirki má opna, loka og gera við hleðslutækið. Ekki reyna að gera við hleðslutækið sjálf(ur).
Slíkt gæti ógildað **vöruábyrgðina**.

PL 6 - Zamykanie pokrywy

C. Załóż ramkę na ładowarkę. Upewnij się, że ramka jest spasowana równo z pokrywą. Na koniec, włóż i dokręć dwie śruby.

Otwierać, zamykać i serwisować ładowarkę może **tylko** wykwalifikowany elektryk. Nie wolno próbować samodzielnie serwisować ładowarki. Wszelkie próby ingerowania w produkt mogą spowodować utratę **gwarancji**.

SK 6 - Zatvorenie krytu

C. Rám pripevnite na nabíjačku. Uistite sa, že rám je zarovno s krytom. Nakoniec vsuňte a dotiahnite dve skrutky.

Nabíjačku smie otvárať, zatvárať a opravovať **výhradne** profesionálny elektrikár. Nepokúšajte sa nabíjačku nabíjať svojpomocne. Mohlo by to spôsobiť stratu **záruky na produkt**.

HE 6 - סגירת הכיסוי

C. סדר את המסגרת מעל המטען. ודא שהמסגרת מיושרת עם הכיסוי. לבסוף, הברג את שני הברגים והדק אותם.

רק חשמלאי מוסמך רשאי לפתוח ולסגור את המטען, או לטפל בו. אין לנסות לטפל במטען באופן עצמאי. ניסיון כזה עלול להביא ל**פקיעת תוקף האחריות** על המוצר.

7 - Registering the Charger

ES 7 - Registro del cargador

Download on the App Store

GET IT ON Google Play

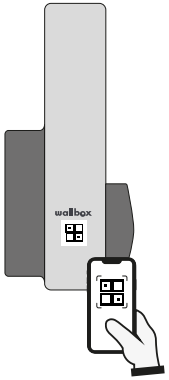

A. Download the myWallbox App and register.

Descarga la aplicación myWallbox y lleva a cabo el registro.

B. Add your charger by scanning the QR code on the frame.

Añade el cargador escaneando el código QR del marco.

C. Check for latest updates.

Consulta las últimas actualizaciones.

https://support.wallbox.com/en/knowledge-base/how-to-update-the-firmware-of-your-copper-sb/

For OCPP activation, please refer to the manual in
https://support.wallbox.com/en/knowledge-base/ocpp_activation_manual/

Para la activación OCPP, consulta el manual correspondiente en https://support.wallbox.com/en/knowledge-base/ocpp_activation_manual/

FR 7 - Enregistrement du chargeur

A. Télécharger l'application Wallbox et S'inscrire.
B. Ajouter votre chargeur en scannant le code QR situé sur le cadre.
C. Rechercher les dernières mises à jour.

Pour l'activation OCPP, consultez le manuel à l'adresse suivante :
https://support.wallbox.com/en/knowledge-base/ocpp_activation_manual/

IT 7 - Registrazione del caricabatterie

A. Scarica l'app Wallbox e registrati.
B. Aggiungi il caricabatterie eseguendo la scansione del codice QR sul telaio.
C. Controlla gli ultimi aggiornamenti.

Per l'attivazione di OCPP, consultare il manuale all'indirizzo
https://support.wallbox.com/en/knowledge-base/ocpp_activation_manual/

NO 7 - Registrere laderen

A. Last ned Wallbox-appen og registrer deg.
B. Legg til laderen din ved å skanne QR-koden på rammen.
C. Sjekk for siste oppdateringer.

For OCPP-aktivering, se manualen på
https://support.wallbox.com/en/knowledge-base/ocpp_activation_manual/

CA 7 - Registra el carregador

A. Descarrega l'aplicació Wallbox i registra't.
B. Afegeix el teu carregador escanejant el codi QR del bastidor.
C. Cerca les darreres actualitzacions.

Per a l'activació d'OCPP, consulta el manual a
https://support.wallbox.com/en/knowledge-base/ocpp_activation_manual/

DA 7 - Registrering af opladeren

A. Hent myWallbox-appen, og registrér opladeren.
B. Tilføj din oplader ved at scanne QR-koden på rammen.
C. Se de seneste opdateringer.

For OCPP-aktivering, se venligst i vejledningen på
https://support.wallbox.com/en/knowledge-base/ocpp_activation_manual/

FI 7 - Laturin rekisteröinti

A. Lataa myWallbox-sovellus ja rekisteröidy.
B. Lisää laturisi skannaamalla kehyksen QR-koodi.
C. Katso viimeisimmät päivitykset.

Katso lisätietoja OCPP:n aktivoinnista käyttöoppaasta osoitteessa
https://support.wallbox.com/en/knowledge-base/ocpp_activation_manual/

HU 7 - A töltő regisztrálása

A. Töltse le a myWallbox alkalmazást és végezze el a regisztrációt.
B. Adja hozzá a töltőt a rendszerhez a kereten levő QR-kód beolvasásával.
C. Keresse meg a legújabb frissítéseket.

Az OCPP aktiválásához olvassa el az útmutatót a
https://support.wallbox.com/en/knowledge-base/ocpp_activation_manual/

LV 7 - Lādētāja reģistrēšana

A. Lejupielādējiet myWallbox App un reģistrējiet.
B. Pievienojiet savu lādētāju, noskenējot uz rāmja esošo QR kodu.
C. Pēdējo atjauninājumu pārbaude.

OCPP aktivēšanai, lūdzu skatiet rokasgrāmatu vietnē
https://support.wallbox.com/en/knowledge-base/ocpp_activation_manual/

RO 7 - Înregistrarea încărcătorului

A. Descărcați aplicația myWallbox și înregistrați-vă.
B. Adăugați încărcătorul dvs. prin scanarea codului QR de pe cadru.
C. Verificați ultimele actualizări.

Pentru activarea OCPP, consultați manualul din
https://support.wallbox.com/en/knowledge-base/ocpp_activation_manual/

UK 7 - Реєстрація зарядного пристрою

A. Завантажте додаток myWallbox і зареєструйтеся.
B. Додайте зарядний пристрій, відсканувавши QR-код на рамці.
C. Перевірте останні оновлення

Щодо активації OCPP, див. посібник за адресою
https://support.wallbox.com/en/knowledge-base/ocpp_activation_manual/

RU 7 - Регистрация зарядного устройства

A. Загрузите приложение myWallbox и зарегистрируйтесь.
B. Добавьте зарядное устройство, отсканировав QR-код на рамке.
C. Последняя обновленная информация

Для получения информации об активации OCPP см. руководство по ссылке
https://support.wallbox.com/en/knowledge-base/ocpp_activation_manual/

DE 7 - Registrierung des Ladegeräts

A. Lade die Wallbox-App herunter und registriere dich.
B. Füge dein Ladegerät hinzu, indem du den QR-Code auf dem Rahmen einliest.
C. Auf aktuelle Updates prüfen.

Informationen zur OCPP-Aktivierung findest du im Handbuch unter
https://support.wallbox.com/en/knowledge-base/ocpp_activation_manual/

NL 7 - De lader registreren

A. Download de Wallbox App en registreer je.
B. Voeg je lader toe door de QR-code op het frame te scannen.
C. Controleer voor de laatste updates.

Raadpleeg voor OCPP-activering de handleiding op
https://support.wallbox.com/en/knowledge-base/ocpp_activation_manual/

PT 7 - Registo do carregador

A. Descarregue a Wallbox App e registre-se.
B. Adicione o seu carregador ao digitalizar o código QR na estrutura.
C. Verificar as atualizações mais recentes.

Para a ativação OCPP, consulte o manual em
https://support.wallbox.com/en/knowledge-base/ocpp_activation_manual/

SV 7 - Registrera laddaren

A. Hämta Wallbox-appen och registrera laddaren.
B. Lägg till laddaren genom att skanna QR-koden på ramen.
C. Se de senaste uppdateringarna.

För aktivering av OCPP, se manualen på
https://support.wallbox.com/en/knowledge-base/ocpp_activation_manual/

CS 7 - Registrace nabíječky

A. Stáhněte si aplikaci myWallbox a zaregistrujte se.
B. Přidejte nabíječku oskenováním QR kódu na rámečku.
C. Zkontrolujte nejnovější aktualizace.

V případě aktivace OCPP postupujte dle příručky na stránkách
https://support.wallbox.com/en/knowledge-base/ocpp_activation_manual/

ET 7 - Laadija registreerimine

A. Laadige alla rakendus myWallbox ja registreeruge.
B. Lisa oma laadija, skannides raamil olev QR-kood.
C. Otsige uusimaid värskendusi.

OCPP aktiveerimise kohta lugege palun kasutusjuhendit aadressil
https://support.wallbox.com/en/knowledge-base/ocpp_activation_manual/

EL 7 - Εγγραφή του φορτιστή

A. Κατεβάστε την εφαρμογή myWallbox και εγγραφείτε.
B. Προσθέσε τον φορτιστή σου, σαρώνοντας τον κωδικό QR στο πλαίσιο.
C. Ελέγξτε για τις πιο πρόσφατες ενημερώσεις.

Για ενεργοποίηση του πρωτοκόλλου OCPP, ανατρέξτε στο εγχειρίδιο στη διεύθυνση
https://support.wallbox.com/en/knowledge-base/ocpp_activation_manual/

IS 7 - Skráning hleðslutækis

A. Sæktu myWallbox smáforritið og skráðu tækið.
B. Bættu hleðslutækinu þínu við með því að skanna QR-kóðann á rammanum.
C. Leitaðu að nýjustu uppfærslunum.

Til að virkja OCPP, sjá handbókina sem er að finna á
https://support.wallbox.com/en/knowledge-base/ocpp_activation_manual/

PL 7 - Rejestracja ładowarki

A. Pobrać aplikację myWallbox i przeprowadzić rejestrację.
B. Dodaj ładowarkę skanując kod QR na ramce.
C. Sprawdź dostępność aktualizacji.

Opis aktywacji OCPP znajduje się w instrukcji na stronie
https://support.wallbox.com/en/knowledge-base/ocpp_activation_manual/

SK 7 - Registrácia nabíjačky

A. Stiahnite si aplikáciu myWallbox a zaregistrujte sa.
B. Pridajte svoju nabíjačku naskenovaním QR kódu na ráme.
C. Sledujte najnovšie aktualizácie.

Aktiváciu OCPP nájdete v príručke na stránke
https://support.wallbox.com/en/knowledge-base/ocpp_activation_manual/

HE 7 - רישום המטען

A. הורד את אפליקציית Wallbox והירשם.
B. הוסף את המטען שלך באמצעות סריקת קוד ה-QR שעל המסגרת.
C. בדיקת העדכונים האחרונים

להפעלת OCPP, עיין במדריך שב-
https://support.wallbox.com/en/knowledge-base/ocpp_activation_manual/

EN

Safety and Maintenance Instructions
• Installation, maintenance, & servicing of the charger must be performed only by qualified personnel per the applicable local regulations. Unauthorized installation and modifications make the manufacturer warranty void • Do not use if the enclosure or connector is broken, cracked, opened, or shows any indication of damage. Please contact your distributor • Do not touch the charging cable if the connector emits smoke or begins to melt. if possible , stop charging • Power off the charger before opening the cover or cleaning the unit. Do not use cleaning solvents on any part of the charger. Use a clean, dry cloth to remove dust and dirt. Do not open the cover in rain • Take appropriate precautions with electronic medical implants • Use the Wallbox charger under the operating parameters and within normal ambient conditions especified in the General and Electrical Specifications. • Ventilation not supported • It is not recommended to install the charger in a position that has direct sunlight or under extreme weather conditions.
Simplified EU declaration of conformity
Hereby, Wallbox declares that the equipment (Copper SB) is in compliance with Directive 2014/53/EU, Directive 2014/30/EU and Directive 2014/35/EU. The full text of the EU declaration of conformity is available at the following internet Address: https://support.wallbox.com/en/knowledge-base/ce-declaration/
Safety Recommendations
• Follow all the safety and installation instructions carefully • Failure to follow instructions may be a safety hazard and/or cause equipment malfunction • Any resulting damage due to disregard or actions contrary to the instructions in this manual is excluded from the product warranty.
Connector Recomendations and Installation Instructions
• Do not use if the charging cable is frayed, has broken insulation, or has any signs of damage or the vehicle plug or electrical outlet is dirty, wet, or damaged • Do not use the charging cable with a cable adaptor or an extension cable • Under any circumstances, do not tighten the charging cable while it is connected • It is mandatory use the plug holder provided with the unit to protect the connector from dirt and other weather elements and from slipping during usage.
Installation Instructions
• Watch the installation video for your charger available at the Wallbox Academy web page: https://support.wallbox.com • Ensure that the mounting surface can adequately support the weight of the charger and withstand mechanical forces associated with usage • The charger must be permanently connected to the electrical Earth of the installation.

• Install the charger in a sufficiently ventilated area. Do not install the charger in direct sunlight, or near flammable, explosive, or combustible materials, chemicals or solvents, gas pipes or steam outlets, radiators or batteries, and areas prone to flooding, high humidity and running water.
Electrical Protection
•The power supply line must be wired to an existing installation and be in accordance with local regulations. • The charger must be electrically protected by installing externally a Miniature Circuit Breaker (MCB) and a Residual Current Circuit Breaker (RCCB). • MCB: Recommended C curve, 6kA rated short-circuit capacity. Rated current according to power supply and charger setting but no more than 32 A. • RCCB: According to local regulations, Type A or Type B. Manual reset type only.
Local regulations may require an emergency switch to be installed externally.
Disposal Advice
• In accordance to the Directive 2012/19/EC, at the end of its useful life, the product should not be disposed of as urban waste. It should be taken to a collection center or to a distributor that provides disposal of special and differentiated waste.
Limited Warranty
• Wallbox warrants this product against defects in materials and workmanship for a period of 2 years from the date of purchase • During this period, at its discretion, Wallbox will either repair or replace any defective product at no charge to the owner • Replacement products or repaired parts will be guaranteed for only the unexpired portion of the original warranty or six months whichever is greater. • Any defect resulting from any accident, misuse, improper maintenance, or normal wear and tear is not covered by the limited warranty • Substitution or incorporation of any part by the client will be considered as incorrect usage • Except to the extent permitted by applicable law, the terms of this limited warranty do not exclude, restrict, or modify, and are in addition to, the mandatory statutory rights applicable to the sale of the product to you. If you believe your product is defective, contact Wallbox for instructions on where to send or bring it for repair.
Legal Notice
• Any information in this manual may be changed without prior notice and does not represent any obligation on the part of the manufacturer. Images in this manual are for illustration purposes only and might differ from the delivered product.
For more information on setting up your charger, visit the Wallbox Academy page https://support.wallbox.com/

ES

Instrucciones de seguridad y mantenimiento
• La instalación, el mantenimiento y el servicio posventa del cargador solo debe realizarla personal cualificado siguiendo las normativas locales aplicables. La instalación y las modificaciones no autorizadas pueden anular la garantía del fabricante. • No utilices el producto si la carcasa o el conector están rotos, presentan grietas o bien si está abierto o muestra indicaciones de haber sufrido daños. Ponte en contacto con tu distribuidor • No toques el cable de carga si el conector emite humo o empieza a fundirse. Si es posible, para el proceso de carga • Apaga el cargador antes de abrir la tapa o limpiar la unidad. No utilices disolventes de limpieza en ninguna pieza del cargador. Utiliza un paño limpio y seco para eliminar el polvo y la suciedad. No abras la tapa bajo la lluvia • Toma las precauciones adecuadas si llevas implantes médicos electrónicos • Utiliza el cargador Wallbox dentro de sus parámetros de funcionamiento y dentro de las condiciones ambientales normales indicadas en las especificaciones generales y eléctricas. • El sistema no admite la opción de ventilación. • No se recomienda instalar el cargador en una posición expuesta a luz solar directa o bajo condiciones meteorológicas extremas.
Declaración de conformidad simplificada de la UE
Mediante el presente documento, Wallbox declara que el equipo (Copper SB) se ajusta a las Directivas 2014/53/UE, 2014/30/UE y 2014/35/UE. El texto completo de la declaración de conformidad de la UE está disponible en la siguiente dirección de Internet: https://support.wallbox.com/en/knowledge-base/ce-declaration/
Recomendaciones de seguridad
• Sigue detenidamente todas las instrucciones de seguridad e instalación • Si no se siguen las instrucciones, puede existir un riesgo para la seguridad o provocar fallos en el equipo • Cualquier daño resultante por negligencia o por acciones contrarias a las instrucciones de este manual queda excluido de la garantía del producto.
Recomendaciones de conectores e instrucciones de instalación
• No utilices el producto si el cable de carga está deshilachado, tiene el aislamiento roto o presenta signos de daños o si el enchufe del vehículo o la toma eléctrica están sucios, húmedos o dañados • No utilices el cable de carga con un adaptador de cable o un alargador • No tires del cable de carga en ninguna circunstancia mientras está conectado • Es obligatorio utilizar el soporte de enchufe que viene con la unidad para proteger el conector de la suciedad y las condiciones meteorológicas y evitar que resbale durante su uso.
Instrucciones de instalación
• Mira el vídeo de instalación de tu cargador, disponible en la página web Wallbox Academy: https://support.wallbox.com • Asegúrate de que la superficie de montaje pueda soportar adecuadamente el peso del cargador y las fuerzas mecánicas asociadas a su uso • El cargador debe tener conexión permanente a la toma de tierra de la instalación • Instala el cargador en un área suficientemente ventilada. No instales el cargador bajo luz solar directa ni cerca de materiales inflamables, explosivos o combustibles, productos químicos o disolventes, tuberías de gas o salidas de vapor, radiadores o baterías, y áreas propensas a inundaciones, humedad alta y agua corriente.
Protección eléctrica
• La línea de suministro eléctrico debe estar conectada a una instalación existente y cumplir las normativas locales. • El cargador debe protegerse eléctricamente mediante la instalación externa de un interruptor automático (MCB) y un interruptor diferencial (RCCB). • MCB: recomendado con curva de disparo C y capacidad de cortocircuito nominal de 6 kA. Corriente nominal conforme a la alimentación y a la configuración del cargador pero sin superar 32 A. • RCCB: Tipo A o Tipo B, conforme a las normativas locales y solo con reinicio manual. • Las normativas locales pueden obligar a la instalación externa de un interruptor de emergencia.
Consejos de eliminación
• De conformidad con la directiva 2012/19/CE, el producto no debe desecharse como un residuo urbano al final de su vida útil. Debe llevarse a un centro de recogida o a un distribuidor que preste el servicio de eliminación de residuos especiales y diferenciados.
Garantía limitada
• Wallbox garantiza este producto contra cualquier defecto en materiales y mano de obra durante un periodo de 2 años a partir de la fecha de compra • Durante este periodo, Wallbox reparará o sustituirá, a su entera discreción, cualquier producto defectuoso sin cargo alguno para el propietario • Los productos de sustitución o piezas reparadas se garantizarán únicamente para la parte no caducada de la garantía original o durante seis meses, lo que sea mayor. • Cualquier defecto resultante de cualquier accidente, uso indebido, mantenimiento inapropiado o desgaste normal no está cubierto por la garantía limitada • La sustitución o la incorporación de cualquier pieza por parte del cliente se considerará como un uso indebido • Salvo disposiciones contrarias expresas en la legislación pertinente, los términos de esta garantía limitada no excluyen, restringen ni modifican los derechos legales obligatorios aplicables a la venta del producto y se añaden a los mismos. Si crees que tu producto es defectuoso, ponte en contacto con Wallbox para obtener instrucciones sobre dónde enviarlo o llevarlo a reparar.
Aviso legal
• Cualquier información contenida en este manual puede modificarse sin previo aviso y no representa ninguna obligación por parte del fabricante. Las imágenes de este manual se incluyen con fines ilustrativos y pueden diferir del producto finalmente entregado.
Para obtener más información sobre cómo configurar el cargador, visita la página Wallbox Academy https://support.wallbox.com/

FR

Consignes de sécurité et de maintenance
• L'installation, la maintenance et l'entretien du chargeur ne doivent être effectués que par un personnel qualifié conformément aux réglementations locales en vigueur. Une installation et des modifications non autorisées annuleront la garantie du fabricant • Ne pas utiliser si le boitier ou si le connecteur sont cassés, fissurés, ouverts ou présentent tout signe de dommage. Veuillez contacter votre distributeur • Ne touchez pas le câble de charge si le connecteur émet de la fumée ou commence à fondre. Si possible, arrêtez alors la recharge • Eteignez le chargeur avant d'ouvrir le couvercle ou de nettoyer l'appareil. Ne pas utiliser de solvants de nettoyage sur le chargeur (sur aucune partie). Utiliser un chiffon propre et sec pour éliminer poussières et saletés. Ne pas ouvrir le couvercle en cas de pluie • Prendre toutes les précautions nécessaires aux dispositifs médicaux électroniques • Utilisez le chargeur Wallbox selon les paramètres de fonctionnement et dans les conditions ambiantes normales, conformément aux spécifications générales et électriques. • Ventilation non prise en charge • Il est déconseillé d'installer le chargeur dans une position qui l'exposerait directement aux rayons du soleil ou à des conditions météorologiques extrêmes.
Déclaration de conformité UE simplifiée
Wallbox certifie que l'équipement (Copper SB) est conforme aux directives 2014/53/UE, 2014/30/UE et 2014/35/UE. Le texte intégral de la déclaration de conformité UE est disponible à l'adresse web suivante : https://support.wallbox.com/en/knowledge-base/ce-declaration/
Recommandations de sécurité
• Suivre attentivement toutes les consignes de sécurité et d'installation • Le non-respect des instructions peut constituer un danger de sécurité et/ou entraîner un dysfonctionnement de l'équipement • Tout dommage résultant d'un non-respect ou d'actions contraires aux instructions de ce manuel est exclu de la garantie du produit.
Instructions d'installation et de reconditionnement du connecteur
• Ne pas utiliser si le câble de charge est effiloché, a une isolation cassée, en cas de signes de dommage ou si la prise véhicule et la prise électrique sont sales, humides ou endommagées • Ne pas utiliser le câble de charge avec un adaptateur de câble ou une rallonge électrique • Ne jamais serrer le câble de charge pendant qu'il est connecté, quelles que soient les circonstances • Il est obligatoire d'utiliser le support de prise fourni avec l'appareil pour protéger le connecteur des saletés et autres éléments météorologiques, ainsi que pour éviter qu'il glisse pendant son utilisation.
Instructions d'installation
• Regardez la vidéo d'installation de votre chargeur disponible sur la page Web de la Wallbox Academy : https ://support.wallbox.com • Assurez-vous que la surface de montage peut supporter de manière adéquate le poids du chargeur ainsi que l'ensemble des forces mécaniques associées à l'utilisation • Le chargeur doit être connecté de façon permanente à la mise à la terre • Installez le chargeur dans une zone suffisamment ventilée. Ne pas installer le chargeur à la lumière directe du soleil, ni à proximité de matériaux inflammables, explosifs ou combustibles, de produits chimiques ou de solvants, de conduites de gaz ou de prises de vapeur, de radiateurs ou de batteries, ainsi que dans des zones sujettes à des inondations, à une humidité élevée et à la présence d'eau courante.
Protection électrique
• Le câble d'alimentation électrique doit être relié à une installation existante et doit être conforme aux réglementations locales. • Le chargeur doit être protégé électriquement par l'installation externe d'un disjoncteur miniature (Miniature Circuit Breaker, MCB) et d'un disjoncteur différentiel (Residual Current Circuit Breaker, RCCB). • MCB : Courbe C recommandée, capacité de court-circuit nominale 6 kA. Courant nominal selon l'alimentation et le réglage du chargeur, mais pas plus de 32 A. • RCCB : Conformément aux réglementations locales, Type A ou Type B. Type de réinitialisation manuel uniquement. • Les réglementations locales peuvent exiger que le commutateur d'urgence soit installé en externe.
Traitement des déchets
• Conformément à la directive 2012/19/CE, à la fin de sa durée de vie utile, le produit ne doit pas être éliminé comme déchet urbain. Il doit être apporté dans un centre de collecte ou d'un distributeur proposant des services d'élimination des déchets spéciaux et différenciés.
Garantie limitée
• Wallbox garantit ce produit contre les défauts de matériaux et de fabrication pendant une période de 2 ans à compter de la date d'achat • Pendant cette période, Wallbox réparera ou remplacera tout produit défectueux sans frais pour le propriétaire • Les produits de remplacement ou les pièces réparées seront garantis uniquement pour la partie non expirée de la garantie originale, ou six mois après la date de la réparation, la période la plus longue étant retenue. • Tout défaut résultant d'un accident, d'une mauvaise utilisation, d'une maintenance inappropriée ou d'une usure normale n'est pas couvert par la garantie limitée • La substitution ou l'incorporation d'une pièce par le client sera considérée comme une utilisation incorrecte • Sauf dans la mesure autorisée par la loi applicable, les conditions de cette garantie limitée n'excluent, ne limitent ou ne modifient pas, et complètent les droits statutaires obligatoires applicables à la vente du produit. Si vous pensez que votre produit est défectueux, contactez Wallbox pour savoir où l'envoyer ou l'apporter pour réparation.
Mention légale
• Toute information contenue dans ce manuel peut être modifiée sans préavis et ne représente aucune obligation de la part du fabricant. Les images présentées dans ce manuel sont à des fins d'illustration uniquement et peuvent différer du produit livré.
Pour plus d'informations sur la configuration de votre chargeur, consultez la page Wallbox Academy, sur le site https://support.wallbox.com/

IT

Istruzioni per la sicurezza e la manutenzione
• L'installazione, la manutenzione e l'assistenza del caricabatterie devono essere eseguite solo da personale qualificato secondo le normative locali applicabili. L'installazione e le modifiche non autorizzate rendono nulla la garanzia del produttore • Non utilizzare se l'involucro o il connettore sono rotti, incrinati, aperti o mostrano segni di danneggiamento. Contattare il distributore • Non toccare il cavo di ricarica se il connettore emette fumo o inizia a sciogliersi. Se possibile, interrompere la ricarica • Spegnere il caricabatterie prima di aprire il coperchio o pulire l'unità. Non utilizzare solventi su nessuna parte del caricabatterie. Utilizzare un panno pulito e asciutto per rimuovere polvere e sporco. Non aprire il coperchio sotto la pioggia • Adottare le opportune precauzioni con gli impianti medici elettronici • Utilizzare il caricabatterie Wallbox secondo i parametri di funzionamento e nelle normali condizioni ambientali specificate nelle specifiche generali ed elettriche. • Ventilazione non supportata • Si consiglia di non installare il caricatore in un luogo esposto a luce solare diretta o in condizioni climatiche estreme.
Dichiarazione di conformità UE semplificata
Con la presente, Wallbox dichiara che il dispositivo (Copper SB) è conforme alla direttiva 2014/53/UE, alla direttiva 2014/30/UE e alla direttiva 2014/35/UE. Il testo completo della dichiarazione di conformità UE è disponibile al seguente indirizzo Internet: https://support.wallbox.com/en/knowledge-base/ce-declaration/
Raccomandazioni sulla sicurezza
• Seguire attentamente tutte le istruzioni di sicurezza e di installazione • Il mancato rispetto delle istruzioni può costituire un pericolo per la sicurezza e/o causare malfunzionamenti delle apparecchiature • Sono escluse dalla garanzia del prodotto i danni derivanti da inosservanza o da azioni contrarie alle istruzioni del presente manuale.
Istruzioni per il connettore e istruzioni per l'installazione
• Non utilizzare se il cavo di ricarica è sfilacciato, ha danneggiato l'isolamento o presenta segni di danneggiamento o se la presa del veicolo e la presa elettrica sono sporche, bagnate o danneggiate • Non utilizzare il cavo di ricarica con un adattatore o una prolunga • In nessuna circostanza stringere il cavo di ricarica mentre è collegato • È obbligatorio utilizzare il porta spina fornito con l'unità per proteggere il connettore da sporco, da altri elementi atmosferici e dallo scivolamento durante l'uso.
Istruzioni per l'installazione
• Guardare il video di installazione per il caricabatterie disponibile nella pagina web di Wallbox Academy: https://support.wallbox.com • Assicurarsi che la superficie di montaggio sia in grado di sostenere adeguatamente il peso del caricabatterie e di resistere alle forze meccaniche associate all'uso • Il caricabatterie deve essere collegato in modo permanente alla messa a terra elettrica dell'installazione • Installare il caricabatterie in un'area sufficientemente ventilata. Non installare il caricabatterie in presenza di luce solare diretta o in prossimità di materiali infiammabili, esplosivi o combustibili, sostanze chimiche o solventi, tubi a gas o prese di vapore, radiatori o batterie, nonché in aree soggette ad allagamenti, umidità elevata e acqua corrente.
Protezione elettrica
• La linea di alimentazione deve essere collegata a un'installazione esistente e deve essere conforme alle normative locali. • Il caricabatterie deve essere protetto elettricamente installando esternamente un interruttore automatico (MCB) e un interruttore differenziale di corrente residua (RCCB).
• MCB: Curva C consigliata, capacità di corto circuito nominale 6 Ka. Corrente nominale in base all'alimentazione e all'impostazione del caricabatterie ma non superiore a 32 A. • Interruttore differenziale: Secondo le normative locali, Tipo A o Tipo B. Ripristino solo di tipo di manuale. • In alcuni Paesi, le normative locali possono richiedere l'installazione di un interruttore di emergenza esterno.
Avviso di smaltimento
• In conformità alla direttiva 2012/19/CE, al termine della sua vita utile, il prodotto non deve essere smaltito come rifiuto urbano. Dovrebbe essere portato in un centro di raccolta o in un distributore che provvede allo smaltimento di rifiuti speciali e differenziati.
Garanzia limitata
• Wallbox garantisce questo prodotto contro difetti di materiali e manodopera per un periodo di 2 anni dalla data di acquisto • Durante questo periodo, a sua discrezione, Wallbox riparerà o sostituirà qualsiasi prodotto difettoso senza alcun costo per il proprietario • I prodotti sostitutivi o le parti riparate saranno garantiti solo per la parte non scaduta della garanzia originale o per sei mesi a seconda del valore maggiore. • Difetti derivanti da qualsiasi incidente, uso improprio, manutenzione impropria o normale usura non è coperto dalla garanzia limitata • La sostituzione o l'incorporazione di qualsiasi parte da parte del cliente sarà considerata come utilizzo scorretto • Salvo nei limiti consentiti dalla legge applicabile, i termini della presente garanzia limitata non escludono, limitano o modificano, e sono in aggiunta ai diritti obbligatori previsti dalla legge applicabili per la vendita del prodotto. Se si ritiene che il prodotto sia difettoso, contattare Wallbox per istruzioni su dove inviare o portarlo per la riparazione
Avviso legale
• Tutte le informazioni contenute nel presente manuale possono essere modificate senza preavviso e non rappresentano alcun obbligo da parte del produttore; le immagini contenute nel presente manuale hanno solo scopo illustrativo e possono differire dal prodotto consegnato.
Per ulteriori informazioni sulla configurazione del caricatore, visita la pagina Wallbox Academy https://support.wallbox.com/

NO

Sikkerhets- og vedlikeholdsinstruksjoner
• Installasjon, vedlikehold og service på laderen må kun utføres av kvalifisert personell i henhold til gjeldende lokale forskrifter. Uautorisert installasjon og modifikasjoner gjør produsentens garanti ugyldig • Ikke bruk hvis kabinettet eller koblingen er ødelagt, sprukket, åpnet eller viser tegn på skade. Kontakt distributøren din • Ikke berør ladekabelen hvis kontakten avgir røyk eller begynner å smelte. Hvis mulig, stopp lading • Slå av laderen før du åpner dekselet eller rengjør enheten. Ikke bruk rengjøringsmidler på noen del av laderen. Bruk en ren, tørr klut til å fjerne støv og smuss. Ikke åpne dekselet i regn • Ta passende forholdsregler med elektroniske medisinske implantater • Bruk Wallbox-laderen under driftsparameterne og innenfor normale omgivelsesforhold som er beskrevet i Generelle og elektriske spesifikasjoner. • Ventilasjon ikke støttet • Det anbefales ikke å installere laderen i en posisjon som har direkte sollys eller under ekstreme værforhold.
Forenklet EU-erklæring om samsvar
Wallbox erklærer herved at utstyret (Copper SB) er i samsvar med forordning 2014/53/EU, forordning 2014/30/EU og forordning 2014/35/EU. Den fulle teksten til EU-erklæringen om samsvar er tilgjengelig på følgende internett URL: https://support.wallbox.com/en/knowledge-base/ce-declaration/
Sikkerhetsanbefalinger
• Følg alle sikkerhets- og installasjonsinstruksjoner nøye • Unnlatelse av å følge instruksjonene kan være en sikkerhetsfare og/eller forårsake utstyrssvikt • Enhver resulterende skade som følge av ignorering eller handlinger i henhold til instruksjonene i denne håndboken, er unntatt fra produktgarantien.
Tilkoblingsanbefalinger og ledningsinstruksjoner
• Må ikke brukes hvis ladekabelen er frynsete, har brutt isolasjon eller har tegn på skade eller støpselet til kjøretøyet og støpselet er skittent, våt eller skadet • Ikke bruk ladekabelen med en kabeladapter eller skjøteledning • Du må ikke under noen omstendigheter stramme ladekabelen med kabeladapter eller skjøteledning • Du må ikke under noen omstendigheter stramme ladekabelen mens den er tilkoblet • Det er obligatorisk å bruke støpselholderen som følger med enheten for å beskytte koblingen mot smuss og andre værelementer og mot at den glir under bruk.
Installasjonsinstruksjoner
• Se installasjonsvideoen for laderen tilgjengelig på nettstedet til Wallbox Academy: https://support.wallbox.com • Sørg for at monteringsflaten støtter vekten av laderen tilstrekkelig og tåler de mekaniske kreftene forbundet med bruk • Laderen må være permanent koblet til den elektrisk jording • Installer laderen i et tilstrekkelig ventilert område. Ikke installer laderen i direkte sollys eller i nærheten av brennbare eller eksplosive materialer, kjemikalier eller løsemidler, gassrør eller damputtak, radiatorer eller batterier, og områder som er utsatt for oversvømmelse, høy fuktighet og rennende vann.
Elektrisk beskyttelse
• Strømforsyningslinjen må kobles til en eksisterende installasjon og må være i samsvar med lokale forskrifter. • Laderen må være elektrisk beskyttet ved å installere eksternt en miniatyr kretsbryter (MCB) og en jordbryter for reststrøm (RCCB). • MCB: Anbefalt C-kurve, 6 kA-gradert kortslutningskapasitet. Nominell strøm i henhold til strømforsyningen og laderinnstillingen, men ikke mer enn 32 A. • RCCB: I henhold til lokale forskrifter, type A eller type B. Kun manuell tilbakestillingstype.
• I noen land kan lokale forskrifter kreve at en nødbryter installeres eksternt.
Avhendingsråd
• I henhold til direktiv 2012/19/EC, skal produktet ikke kastes som urban avfall ved slutten av levetiden. Det bør tas til et innsamlingssenter eller en distributør som gir avhending av spesialavfall og differensiert avfall.
Begrenset garanti
• Wallbox garanterer dette produktet mot material- og produksjonsfeil i en periode på 2 år fra kjøpsdato • I denne perioden vil Wallbox etter eget skjønn enten reparere eller erstatte eventuelle defekte produkter uten kostnad til eieren • Erstatningsprodukter eller reparerte deler vil kun garanteres for den ikke-utløpte delen av den opprinnelige garantien eller seks måneder, avhengig av hva som er størst. • Enhver defekt som følge av uhell, feil bruk, feilaktig vedlikehold eller normal slitasje dekkes ikke av den begrensede garantien • Erstatning eller innblanding av noen del foretatt av kunden vil anses som feil bruk • Med unntak av i den grad det er tillatt i henhold til gjeldende lov, utelukker ikke vilkårene i denne begrensede garantien, begrenser ikke og endrer ikke de obligatoriske lovbestemte rettighetene som gjelder for salget av produktet til deg. Hvis du mener at produktet er defekt, ta kontakt med Wallbox for instruksjoner om hvor du skal sende eller ta den med til reparasjon
Juridisk merknad
• All informasjon i denne håndboken kan endres uten forhåndsvarsel og representerer ikke noen forpliktelse fra produsenten. Bildene i denne håndboken er kun ment for illustrasjonsformål, og kan avvike fra det leverte produktet.
Mer informasjon om hvordan du setter opp laderen finnes på Wallbox Academy-siden https://support.wallbox.com/

CA

Instruccions de seguretat i manteniment
• La instal·lació i el manteniment del carregador han de ser realitzats únicament per personal qualificat d'acord amb les normatives locals aplicables. La instal·lació i les modificacions no autoritzades faran que la garantia del fabricant sigui nul·la. • No ho utilitzi si la carcassa o el connector estan trencats, esquerdats, oberts o mostren alguna indicació de danys. Posi's en contacte amb el seu distribuïdor • No toqui el cable de càrrega si el connector emet fum o comença a fondre's. Si és possible, detingui l'operació de càrrega. • Apagui el carregador abans d'obrir la tapa o netejar la unitat. No utilitzi dissolvents de neteja en cap part del carregador. Utilitzi un drap net i sec per eliminar la pols i la brutícia. No obri la tapa amb pluja. • Prengui les precaucions apropiades amb implants mèdics electrònics. • Utilitzi el carregador Wallbox sota els paràmetres de funcionament i en condicions ambientals normals com s'especifica en les Especificacions Generals i Elèctriques. • Ventilació no compatible • No es recomana instal·lar el carregador en una posició on rebi llum solar directa o estigui sotmès a condicions climàtiques extremes.
Declaració de conformitat de la UE simplificada
Wallbox declara que l'equip (Copper SB) compleix amb la Directiva 2014/53/UE, la Directiva 2014/30/UE i la Directiva 2014/35/UE. El text complet de la declaració de conformitat de la UE està disponible a la següent adreça d'Internet: https://support.wallbox.com/en/knowledge-base/ce-declaration/
Recomanacions de seguretat
• Segueixi totes les instruccions d'instal·lació i de seguretat detingudament. • No seguir les instruccions pot ser un risc per a la seguretat i/o provocar un mal funcionament de l'equip. • Qualsevol dany que es produeixi per no tenir en compte o per accions contràries a les instruccions d'aquest manual s'exclou de la garantia del producte.
Recomanacions del connector i instruccions d'instal·lació
• No ho utilitzi si el cable de càrrega està espatllat, s'ha trencat l'aïllament o té algun signe de dany o l'endoll del vehicle i la presa elèctrica estan bruts, humits o danyats. • No utilitzi el cable de càrrega amb un cable adaptador o un cable d'extensió. • Sota cap circumstància no estrenyi excessivament el cable de càrrega mentre està connectat. • És obligatori utilitzar l'endoll subministrat amb la unitat de suport per protegir el connector de la brutícia i altres inclemències del temps i perquè no lliisqui durant l'ús.
Instruccions d'instal·lació
• Vegi el vídeo d'instal·lació per al seu carregador disponible al lloc web de la Wallbox Academy: https://support.wallbox.com. • Asseguri's que la superfície de muntatge pot suportar el pes del carregador de forma adequada i que pot suportar forces mecàniques associades amb l'ús. • El carregador ha d'estar permanentment connectat a la presa de terra de la instal·lació. • Instal·li el carregador en un àrea ben ventilada. No instal·li el carregador sota la llum directa del sol o prop de materials inflamables, explosius o combustibles, químics o dissolvents, canonades de gas o sortides de vapor, radiadors o bateries, i zones propenses a la inundació, alta humitat i aigua corrent.
Protecció elèctrica
• La línia de subministrament elèctric ha d'estar connectada a una instal·lació existent i complir amb les normatives locals. • El carregador ha d'estar protegit elèctricament mitjançant la instal.lació externa d'un interruptor automàtic (MCB) i un interruptor diferencial (RCCB). • MCB: Recomanat corba C, 6kA capacitat màxima de curtcircuit. Corrent nominal d'acord amb la font d'alimentació i la configuració del carregador, però no més de 32 A. • RCCB: D'acord amb les normatives locals, tipus A o tipus B. Només tipus de restabliment manual. • La normativa local pot requerir la instal.lació d'un interruptor extern d'emergència.
Assessorament sobre l'eliminació
• De conformitat amb la Directiva 2012/19/EC, al final de la seva vida útil, el producte no s'ha de llençar com a residu domèstic. Ha de ser dirigit a un centre de recollida o a un distribuïdor que s'encarregui de l'eliminació de residus especials i diferenciats.
Garantia limitada
• Wallbox garanteix aquest producte contra defectes de materials i fabricació durant un període de 2 anys des de la data de compra. • Durant aquest període, segons el seu criteri, Wallbox repararà o substituirà qualsevol producte defectuós sense cap cost per al propietari. • Els productes de substitució o les peces reparades només tindran garantida la part que no hagi caducat de la garantia original o els sis mesos, el període que sigui més llarg. • Qualsevol defecte derivat d'accident, mal ús, manteniment incorrecte o desgast normal no està cobert per la garantia limitada. • La substitució o la incorporació de qualsevol part per part del client es considerarà un ús incorrecte. • Excepte en la mesura permesa per la llei aplicable, els termes d'aquesta garantia limitada no exclouen, restringeixen ni modifiquen (i s'afegeixen a) els drets legals aplicables a la venda del producte per part de vostè. Si creu que el seu producte és defectuós, posi's en contacte amb Wallbox per obtenir instruccions sobre on enviar-ho o portar-ho per a la seva reparació.
Avís legal
• Qualsevol informació d'aquest manual pot ser canviada sense previ avís i no representa cap obligació pel que fa al fabricant. Les imatges d'aquest manual són a títol il·lustrador i poden diferir del producte lliurat.
Per obtenir més informació sobre com configurar el teu carregador, consulta la pàgina de la Wallbox Academy: https://support.wallbox.com/

DA

Sikkerheds- og vedligeholdelsesvejledning

• Installation, vedligeholdelse og servicering af opladeren må kun udføres af kvalificeret personale i henhold til gældende, lokale bestemmelser. Uautoriseret installation og modifikation vil gøre producentens garanti ugyldig • Må ikke anvendes, hvis indkapslingen eller stikket er brudt, revnet eller åbnet eller viser tegn på beskadigelse. Kontakt distributøren • Rør ikke ved ladekablet, hvis stikket afgiver røg eller begynder at smelte. Stop opladningen, hvis det er muligt • Sluk opladeren, før du åbner dækslet eller rengør enheden. Brug ikke rengøringsmidler på nogen del af opladeren. Brug en ren, tør klud til at fjerne støv og snavs. Åbn ikke dækslet i regnvejr • Tag passende forholdsregler for elektroniske, medicinske implantater • Brug Wallbox-opladeren under driftsparametrene og inden for normale, omgivende forhold, der er angivet i de generelle og elektriske specifikationer.• Ventilation understøttes ikke • Det anbefales at installere opladeren, så den ikke udsættes for direkte sollys eller ekstreme vejrforhold.

Forenklet EU-overensstemmelseserklæring

Wallbox erklærer hermed, at udstyret (Copper SB) er i overensstemmelse med direktiv 2014/53/EU, direktiv 2014/30/EU og direktiv 2014/35/EU. Den fulde tekst kan findes på følgende internetadresse: https://support.wallbox.com/en/knowledge-base/ce-declaration/

Sikkerhedsanbefalinger

• Følg alle sikkerheds- og installationsanvisningerne omhyggeligt • Manglende overholdelse af anvisningerne kan udgøre en sikkerhedsrisiko og/eller forårsage funktionsfejl i udstyret • Enhver resulterende skade som følge af manglende overholdelse eller handlinger i strid med anvisningerne i denne vejledning er udelukket fra produktgarantien.

Anbefalinger og tilslutningsvejledning for stik

• Må ikke anvendes, hvis opladningskablet er flosset, har brudt isolering eller tegn på beskadigelse, eller køretøjets stik og stikkontakten er snavset, vådt eller beskadiget • Brug ikke opladningskablet med en kabeladapter eller en forlængerledning • Under ingen omstændigheder må opladningskablet strammes, mens det er tilsluttet • Den medfølgende stikholder skal benyttes sammen med enheden for at beskytte stikket mod snavs og andre vejrelementer og fra at glide under brug.

Installationsvejledning

• Se installationsvideoen for din oplader, som er tilgængelig på Wallbox Academy-hjemmesiden: https://support.wallbox.com • Sørg for, at monteringsfladen kan understøtte opladerens vægt tilstrækkeligt og modstå mekaniske kræfter forbundet med brug • Opladeren skal være permanent forbundet til installationens elektriske jordforbindelse • Installér opladeren i et tilstrækkeligt, udluftet område. Opladeren må ikke installeres i direkte sollys eller i nærheden af letantændelige, eksplosive eller brændbare materialer, kemikalier eller opløsningsmidler, gasrør eller dampudstødning, radiatorer eller batterier eller områder, der udsættes for oversvømmelse, høj fugtighed eller rindende vand.

Elektrisk beskyttelse

• Strømforsyningsledningen skal tilsluttes en eksisterende installation og være i overensstemmelse med lokale bestemmelser.
• Opladeren skal være elektrisk beskyttet ved ekstern installation af en miniafkredsbryder **(MCB)** og en fejlstrømsafbryder **(RCCB)**.
• **MCB:** Anbefalet C-kurve, 6kA-klassificeret kortslutningskapacitet. Mærkespænding i henhold til ledningsgrænser og opladerindstilling, men ikke mere end 32 A. • **RCCB:** I henhold til lokale bestemmelser, type A eller type B. Kun manuel nulstillingstype.• Lokale bestemmelser kan kræve, at nødkontakten installeres eksternt.

Råd om bortskaffelse

• I overensstemmelse med direktiv 2012/19/EF bør produktet ikke bortskaffes som byaffald ved afslutningen af dets levetid. Det skal tages til et indsamlingssted eller en distributør, der foretager bortskaffelse af særligt og differentieret affald.

Begrænset garanti

• Wallbox garanterer dette produkt mod fejl i materialer og udførelse i en periode på 2 år fra købsdatoen • I denne periode vil Wallbox efter eget skøn enten reparere eller udskifte ethvert defekt produkt uden beregning til ejeren • Erstatningsprodukter eller reparerede dele vil kun være garanteret for den ikke-udløbne del af den oprindelige garanti eller seks måneder, alt efter hvad der er størst. • Enhver defekt som følge af uheld, misbrug, forkert vedligeholdelse eller normal slitage er ikke dækket af den begrænsede garanti • Udskiftning eller tilføjelse af nogen del fra kundens side vil blive betragtet som forkert brug • Undtagen i det omfang, gældende lov tillader det, udelukker, begrænser eller ændrer vilkårene i denne begrænsede garanti ikke de obligatoriske lovbestemte rettigheder, der gælder for salget af produktet til dig. Hvis du mener, at dit produkt er defekt, skal du kontakte Wallbox for vejledning om, hvor du skal sende eller transportere det til reparation.

Juridisk meddelelse

• Alle oplysninger i denne vejledning kan ændres uden forudgående varsel og repræsenterer ikke nogen forpligtelse på vegne af fabrikanten. Billederne i denne vejledning er kun til illustrationsformål og kan afvige fra det leverede produkt.

Yderligere oplysninger om opsætning af opladeren findes på Wallbox Academy-siden https://support.wallbox.com/

FI

Turvallisuus- ja huolto-ohjeet

• Laturin asennuksen, ylläpidon ja huollon saa suorittaa vain pätevä henkilöstö voimassa olevien paikallisten määräysten mukaisesti. Valtuuttamaton asennus ja muutokset mitätöivät valmistajan takuun • Ei saa käyttää, jos kotelo tai liitin on rikkoutunut, avattu, tai siinä on merkkejä vahingoittumisesta. Ota yhteyttä jälleenmyyjään. • Älä kosketa latauskaapelia, jos liitin savuaa tai alkaa sulaa, vaan lopeta lataaminen, jos mahdollista. • Katkaise virta laturista ennen kannen avaamista tai laitteen puhdistamista. Älä käytä puhdistusaineita minkään laturin osan puhdistamiseen. Poista pöly ja lika puhtaalla ja kuivalla liinalla. Älä avaa kantta sateessa. • Suorita tarvittavat varotoimet elektronisten lääketieteellisten implanttien kanssa • Käytä Wallbox-laturia käyttöparametrien mukaan ja normaaleissa ympäristöolosuhteissa, jotka on määritelty yleisissä ja sähköisissä teknisissä tiedoissa. • Tuuletusta ei tueta • Laturia ei suositella asennettavaksi paikkaan, jossa se altistuu suoralle auringonvalolle tai äärimmäisille sääolosuhteille.

Yksinkertaistettu EU:n vaatimustenmukaisuusvakuutus

Täten Wallbox ilmoittaa, että laitteisto (Copper SB) on EU-direktiivien 2014/53/EU, 2014/30/EU ja 2014/35/EU mukainen. EU-vaatimustenmukaisuusvakuutus on nähtävissä kokonaisuudessaan seuraavassa verkko-osoitteessa: https://support.wallbox.com/en/knowledge-base/ce-declaration/

Turvallisuussuositukset

• Noudata kaikkia turvallisuus- ja asennusohjeita huolellisesti. • Ohjeiden noudattamatta jättäminen voi aiheuttaa turvallisuusriskin ja/tai aiheuttaa laitteen toimintahäiriön. • Tuotetakuu ei koske mitään vahinkoja, jotka johtuvat tämän oppaan ohjeiden laiminlyönnistä tai niiden vastaisista toimista.

Liittimen suositukset ja asennusohjeet

• Älä käytä, jos latauskaapeli on kulunut, sen eristys on rikkoutunut, siinä on merkkejä vahingoittumisesta tai ajoneuvon pistoke ja pistorasia ovat likaisia, märkiä tai vahingoittuneita. • Älä käytä latauskaapelia kaapelisovittimen tai jatkojohdon kanssa. • Älä missään tapauksessa kiristä latausjohtoa sen ollessa kytkettynä. • Laitteen mukana toimitetun pistokepidikkeen käyttäminen on pakollista liittimen suojaamiseksi lialta ja muilta sääolosuhteilta ja liukumiselta käytön aikana.

Asennusohjeet

• Katso laturin asennusvideo, joka on saatavana Wallbox Academy -sivulta: https://support.wallbox.com. • Varmista, että asennuspinta tukee laturin painoa riittävästi ja kestää käyttöön liittyviä mekaanisia voimia. • Laturin täytyy olla kytkettynä pysyvästi asennuksen sähkömaadoitukseen. • Asenna laturi riittävästi tuuletettuun paikkaan. Älä asenna laturia suoraan auringonvaloon tai syttyvien, räjähtävien tai palavien materiaalien, kemikaalien tai liuottimien, kaasuputkien tai höyryn poistoaukkojen, säteilijöiden tai akkujen läheisyyteen tai alueille, jotka ovat alttiita tulville, kosteudelle ja juoksevalle vedelle.

Sähkösuojaukset

• Syöttöjohto on kytkettävä olemassa olevaan asennukseen, ja sen tulee olla paikallisten määräysten mukainen.• Laturi on suojattava sähköisesti asentamalla ulkoinen pienoiskatkaisin **(MCB)** ja vikavirtasuojakytkin **(RCCB)**.• **MCB**-pinoiskytkin: Suositeltava C-käyrä, 6 kA -mitoitettu oikosulkukapasiteetti. Nimellisvirta kytkentärajojen ja laturin asetuksen mukaan, mutta enintään 32 A.• **RCCB**-vikavirtasuojakytkin: Paikallisten määräysten mukaan tyyppi A tai tyyppi B. Vain manuaalinen nollaustyyppi.• Paikalliset määräykset saattavat edellyttää hätäkytkimen asentamista ulkoisesti.

Hävitysohjeet

• Direktiivin 2012/19 / EY mukaan tuotetta ei saa käytöstä poistamisen jälkeen hävittää yhdyskuntajätteenä. Se täytyy viedä keräyskeskukseen tai jakelijaan, joka huolehtii erityisen ja eriytetyn jätteen hävittämisestä.

Rajoitettu takuu

• Wallbox takaa tämän tuotteen materiaali- ja valmistusvirheiltä kahden vuoden ajan ostopäivästä. • Tämän jakson aikana Wallbox joko korjaa tai korvaa viallisen tuotteen veloituksetta omistajalle. • Korvaavat tuotteet tai korjatut osat taataan vain alkuperäisen takuun jäljellä olevalle ajalle tai kuudelle kuukaudelle sen mukaan, kumpi on suurempi. • Rajoitettu takuu ei kata mahdollisista onnettomuuksista, väärinkäytöksistä, epäasianmukaisista huolloista tai normaalista kulumisesta johtuvia vikoja. • Asiakkaan suorittamaa mitä tahansa osan korvaamista tai lisäämistä pidetään virheellisenä käyttönä. • Paitsi soveltuvan lain rajoissa, tämän rajoitetun takuun ehdot eivät sulje pois, rajoita tai muuta tai vaan ne täydentävät pakollisia lakisääteisiä oikeuksia, jotka soveltuvat tuotteen myyntiin sinulle. Jos uskot tuotteesi olevan viallinen, ota yhteyttä Wallboxiin saadaksesi ohjeet, mihin lähettää se tai mihin tuoda se korjattavaksi.

Oikeudellinen huomautus

• Mitä tahansa tähän oppaaseen sisältyvää tietoa voidaan muuttaa ilman ennakkoilmoitusta, eikä se merkitse mitään valmistajan velvoitetta tässä käyttöoppaassa olevien kuvien osalta, jotka ovat vain havainnollistamista varten ja saattavat poiketa toimitetusta tuotteesta.

Lisätietoja laturin asennuksesta on Wallbox Academy -sivulla osoitteessa https://support.wallbox.com

HU

Biztonsági és karbantartási utasítások

• A töltő telepítését, karbantartását és szervizelését csak szakképzett személyzet végezheti a vonatkozó helyi előírásoknak megfelelően. A jogosulatlan telepítés, valamint a módosítások következtében a gyártói garancia érvényét veszti. • Ne használja, ha a ház vagy a csatlakozó törött, repedt, kilyukadt, vagy bármilyen más sérülés jelét mutatja. Kérjük, vegye fel a kapcsolatot a forgalmazóval. • Ne nyúljon a töltőkábelhez, ha a csatlakozó füstölög vagy olvadt. Amennyiben lehetséges, állítsa le a töltést. • A fedél kinyitása vagy a készülék tisztítása előtt kapcsolja ki a töltőt. A töltő alkatrészein ne használjon tisztítószereket. Használjon egy tiszta, száraz rongyot a por és a szennyeződések eltávolításához. Ne nyissa fel a fedelet esőben. • Amennyiben elektronikus orvosi implantátumokkal rendelkezik, tegye meg a megfelelő óvintézkedéseket. • A Wallbox töltőt az Általános és elektromos jellemzők c. szakaszban meghatározott üzemeltetési paraméterekkel és normál környezeti feltételek mellett használja. • Ventiláció nem támogatott • Nem ajánlott olyan helyre telepíteni a töltőt, ahol azt közvetlen napfény éri, vagy szélsőséges időjárási viszonyoknak van kitéve.

Egyszerűsített EU-megfelelőségi nyilatkozat

Wallbox vállalat kijelenti, hogy a berendezés (Copper SB) megfelel a 2014/53/EU, a 2014/30/EU és a 2014/35/EU irányelveknek. Az EU-megfelelőségi nyilatkozat teljes szövegét az alábbi internetes címen tudja elérni: https://support.wallbox.com/en/knowledge-base/ce-declaration/

Biztonsági ajánlások

• Gondosan kövesse az összes biztonsági és telepítési utasítást. • Az utasítások figyelmen kívül hagyása biztonsági kockázatot jelenthet és/vagy a készülék hibás működését okozhatja. • A jelen Kézikönyvben szereplő utasítások figyelmen kívül hagyásából, valamint az azokkal szemben megnyilvánuló cselekedetekből származó károkra a termékgarancia nem terjed ki.

Csatlakozókkal kapcsolatos ajánlások és telepítési utasítások

• Ne használja, ha a töltőkábel sérült, szigetelése sérült, vagy bármilyen sérülésre utaló jelek láthatók, illetőleg, ha a jármű dugója és az elektromos csatlakozója piszkos, nedves vagy sérült. • Ne használja a töltőkábelt kábel-adapterrel vagy hosszabbító kábellel. • Semmilyen körülmények között ne húzza meg a töltőkábelt, miközben az csatlakoztatva van. • Az egység mellé mellékelt dugótartó használata kötelező, hogy a csatlakozót megvédje a szennyeződésektől, az egyéb időjárási tényezőktől, valamint a használat közben előforduló kicsúszásoktól.

Telepítési útmutató

• Tekintse meg a töltőjéhez tartozó telepítő videót a Wallbox Academy weboldalán: https://support.wallbox.com • Győződjön meg róla, hogy a szerelőfelület képes megfelelően megtartani a töltő súlyát, továbbá ellenáll a használat közben fellépő mechanikai erőknek. • A töltőnek állandóan csatlakoztatva kell lennie a telepítési pont elektromos földeléséhez. • Megfelelően szellőző helyiségbe telepítse a töltőt. Ne telepítse a töltőt olyan helyre, ahol közvetlen napfény éri, illetve ne telepítse gyúlékony, robbanásveszélyes vagy éghető anyagok, vegyszerek vagy oldószerek, gázcsövek vagy gőzkivezető nyílások, radiátorok vagy akkumulátorok közelébe, továbbá árvízveszélyes vagy magas páratartalmú területekre, és folyó víz szomszédságába.

Elektromos védelem

• A tápvezetéket meglévő berendezésbe kell bekötni, és annak meg kell felelnie a helyi előírásoknak.• A töltőt elektromosan védeni kell egy miniatűr megszakító **(MCB)** és egy maradékáram-megszakító **(RCCB)** külső telepítésével.• **MCB:** Ajánlott C görbe, 6 kA névleges rövidzárlati kapacitás. Névleges áram a huzalozási korlátok és a töltő beállítása szerint, amely legfeljebb 32 A.• **RCCB:** A helyi előírások szerint, A vagy B típusú. Csak kézzel alaphelyzetbe állítható típus.• A helyi előírások szükségessé tehetik egy vészkapcsoló külső felszerelését.

Ártalmatlanítási tanácsok

• A 2012/19/EC irányelv értelmében a hasznos élettartama végén a terméket nem szabad városi hulladékként ártalmatlanítani. Hulladékgyűjtő központba vagy egy forgalmazóhoz kell eljuttatni, ahol képesek ártalmatlanítani a speciális és szétválasztott hulladékokat.

Korlátozott garancia

• A Wallbox a vásárlás dátumától számított 2 éven át garantálja a termék anyag- és gyártási hibáinak hiányát. • Ezen időszak alatt a Wallbox saját belátása szerint megjavítja vagy kicseréli a hibás termékeket, díjmentesen a tulajdonosok számára. • A kicserélt termékekre, illetve a megjavított alkatrészekre az eredeti garancia még hátralevő része fog vonatkozni, esetlegesen egy hat hónapos garancia, attól függően, hogy melyik a hosszabb. • A korlátozott jótállás nem vonatkozik a balesetekből, a helytelen használatból, a nem megfelelő karbantartásból vagy a normál kopásból eredő hibákra. • Az ügyfél részéről történő bármely alkatrész beépítése vagy cseréje helytelen használatnak minősül. • A vonatkozó törvények által megengedett mértéken felül, jelen korlátozott jótállás feltételei nem zárják ki, nem korlátozzák és nem módosítják, csupán kiegészítik azokat a kötelező, törvény által biztosított jogokat, amelyek a termék Ön felé történő értékesítését kísérik. Ha úgy gondolja, hogy a terméke hibás, vegye fel a kapcsolatot a Wallbox vállalattal, hogy megtudja, hová kell küldenie, vagy hol kell javításra leadnia.

Jogi nyilatkozat

• A Kézikönyvben szereplő információk előzetes értesítés nélkül megváltoztathatók, továbbá nem kötelező érvényűek a gyártóra nézve. A Kézikönyvben szereplő képek csak illusztrációk, és eltérhetnek a szállított terméktől.

A töltő beállításával kapcsolatos további információkért látogasson el a Wallbox Academy oldalára: https://support.wallbox.com/

LV

Drošības un tehniskās apkopes norādījumi

• Lādētāja uzstādīšana, tehniskā apkope un labošana jāveic vienīgi kvalificētam personālam atbilstoši attiecīgajiem vietējiem noteikumiem. Neautorizēta uzstādīšana un modifikācijas padara ražotāja garantiju par spēkā neesošu • Neizmantojiet, ja apvalks vai savienotājs ir salūzis, ieplaisājis, atvērts vai redzamas citas bojājuma pazīmes. Lūdzu sazinieties ar izplatītāju • Nepieskarieties uzlādes kabelim, ja savienotājs dūmo vai sāk kust. Ja iespējams, pārtrauciet uzlādi. • Izslēdziet lādētāju pirms vāka atvēršanas vai ierīces tīrīšanas. Nelietojiet tīrīšanas līdzekļus uz nevienas lādētāja daļas. Izmantojiet tīru, sausu drānu, lai notīrītu putekļus un netīrumus. Neatveriet vāku lietū • Ievērojiet attiecīgos piesardzības pasākumus saistībā ar elektroniskajiem, medicīniskajiem implantiem • Izmantojiet Wallbox lādētāju tā darbības parametros un normālos apkārtējās vides apstākļos, kā norādīts Vispārīgajās un elektriskajās specifikācijās. • Ventilācija netiek atbalstīta • Nav ieteicams uzstādīt lādētāju tiešos saules staros vai tur, kur tas ir pakļauts ekstremāliem laika apstākļiem.

Vienkāršotā ES atbilstības deklarācija

Wallbox deklarē, ka aprīkojums (Copper SB) atbilst Direktīvai 2014/53/ES, Direktīvai 2014/30/ES un Direktīvai 2014/35/ES. Pilns ES atbilstības deklarācijas teksts ir pieejams norādītajā interneta adresē: https://support.wallbox.com/en/knowledge-base/ce-declaration/

Drošības ieteikumi

• Rūpīgi ievērojiet visus drošības un uzstādīšanas norādījumus • Norādījumu neievērošana var apdraudēt drošību un/vai izraisīt iekārtas nepareizu darbību • Produkta garantija neattiecas uz visiem bojājumiem, kas radušies nevērības vai darbību dēļ, kuras ir pretrunā šīs rokasgrāmatas norādījumiem.

Ieteikumi par savienotājiem un norādījumi uzstādīšanai

• Neizmantojiet, ja uzlādes kabelis ir nodilis, ir plīsusi izolācija vai ir kādas bojājuma pazīmes, vai transportlīdzekļa spraudnis un elektrības ligzda ir netīra, mitra vai bojāta. • Neizmantojiet uzlādes kabeli ar kabeļa adapteri vai kabeļa pagarinātāju • Nekādos apstākļos nesavelciet uzlādes kabeli, kamēr tas ir pievienots • Lai aizsargātu savienotāju no netīrumiem un citiem laika apstākļu elementiem, un no izslīdēšanas lietošanas laikā, obligāti jāizmanto spraudņa turētājs, kas ir komplektā ar ierīci.

Uzstādīšanas norādījumi

• Noskatieties sava lādētāja uzstādīšana video, kas ir pieejams Wallbox Academy tīmekļa lapā: https://support.wallbox.com • Pārliecinieties, vai montāžas virsma var pienācīgi atbalstīt lādētāja svaru un izturēt mehāniskos spēkus, kas saistīti ar tā lietošanu. • Lādētājam jābūt pastāvīgi pieslēgtam iekārtas elektriskajam zemējumam • Uzstādiet lādētāju pietiekami labi vēdināmā vietā. Neuzstādiet lādētāju tiešā saulesgaismā vai tuvu viegli uzliesmojošiem, sprādzienbīstamiem vai degošiem materiāliem, ķīmiskām vielām vai šķīdinātājiem, gāzes caurulēm vai tvaika izejām, radiatoriem vai akumulatoriem, un vietām, kur iespējama applūšana, augsts mitruma līmenis un tekošs ūdens.

Elektriskā aizsardzība

• Strāvas padeves kabelim jābūt pieslēgtam esošajai instalācijai, un tam jāatbilst vietējiem noteikumiem. • Lādētājam jābūt elektriski aizsargātam, ārēji uzstādot miniatūru automātisko drošinātāju **(MCB)** un paliekošās strāvas drošinātāju **(RCCB)**.
• **MCB:** Ieteicama C līknes, nominālā īssavienojuma kapacitāte 6 kA. Nominālā strāva atbilstoši instalācijas ierobežojumiem un lādētāja iestatījumiem, bet ne vairāk kā 32A. • **RCCB:** Saskaņā ar vietējiem noteikumiem, A tips vai B tips. Tikai ar manuālu atiestatīšanu. • Vietējie noteikumi var pieprasīt uzstādīt ārēju ārkārtas atslēgšanas slēdzi.

Utilizācijas padoms

• Atbilstoši Direktīvai 2012/19/ES pēc ekspluatācijas mūža beigām produktu nedrīkst izmest kā sadzīves atkritumus. To jāaizved uz savākšanas centru vai izplatītājam, kas nodrošina speciālo un diferencēto atkritumu utilizāciju.

Ierobežota garantija

• Wallbox garantē šo produktu divus gadus no iegādes dienas pret tā materiālu un ražošanas defektiem • Šajā laikā Wallbox pēc saviem ieskatiem īpašniekam remontēs vai aizstās jebkuru bojātu produktu bez maksas • Aizstājējproduktiem vai salabotajām detaļām tiks dota garantija tikai sākotnējās garantijas neizmantotās daļas garumā vai uz sešiem mēnešiem atkarībā no tā, kurš ir garāks periods. • Ierobežotā garantija neattiecas uz jebkādiem defektiem, kas radušies negadījuma, nepareizas lietošanas, neatbilstošas apkopes vai parastā nodiluma rezultātā • Ja klients aizstāj vai iebūvē jebkādu sastāvdaļu, tas tiks uzskatīta par nepareizu lietošanu • Izņemot tiktāl, ciktāl to pieļauj piemērojamie tiesību akti, šis ierobežotās garantijas noteikumi neizslēdz, neierobežo vai negroza, un papildina obligātās likumā noteiktās tiesības, kas attiecas uz produkta pārdošanu Jums. Ja uzskatāt, ka Jūsu produkts ir bojāts, sazinieties ar Wallbox, lai saņemtu norādījumus par to, kur to nosūtīt vai nogādāt labošanai.

Juridisks paziņojums

• Jebkura informācija šajā rokasgrāmatā var tikt mainīta bez iepriekšēja paziņojuma un neatspoguļo nekādas ražotāja saistības, attēli šajā rokasgrāmatā ir paredzēti tikai ilustratīviem mērķiem un var atšķirties no piegādātā produkta.

Lai uzzinātu vairāk informācijas, kā uzstādīt Jūsu lādētāju, apmeklējiet Wallbox Academy mājaslapu: https://support.wallbox.com/

RO

Instrucțiuni privind siguranța și întreținerea

• Instalarea și întreținerea încărcătorului trebuie realizate numai de către un personal calificat conform reglementărilor locale în vigoare. Instalarea și modificările neautorizate duc la anularea garanției producătorului • Nu utilizați dacă carcasa sau conectorul este rupt, crăpat, deschis sau prezintă semne de deteriorare. Vă rugăm să contactați distribuitorul • Nu atingeți cablul de încărcare dacă conectorul scoate fum sau începe să se topească. Dacă este posibil, opriți încărcarea • Opriți încărcătorul înainte de a deschide capacul sau de a curăța unitatea. Nu utilizați solvenți de curățare pe nicio porțiune a încărcătorului. Utilizați o cârpă curată și uscată pentru a îndepărta praful și impuritățile. Nu deschideți capacul stând în ploaie • Luați măsurile corespunzătoare de precauție în cazul implanturilor medicale electronice • Utilizați încărcătorul Wallbox în parametrii de funcționare și în condiții ambientale normale, conform indicațiilor din Specificații generale și electrice. • Ventilație incompatibilă • Nu se recomandă instalarea încărcătorului într-o poziție expusă la lumina directă a soarelui sau în condiții meteorologice extreme.

Declarație de conformitate UE simplificată

Wallbox declară că echipamentul (Copper SB) este în conformitate cu Directiva 2014/53/UE, Directiva 2014/30/UE și Directiva 2014/35/UE. Textul complet al declarației de conformitate UE este disponibil la următoarea adresă de internet: https://support.wallbox.com/en/knowledge-base/ce-declaration/

Recomandări privind siguranța

• Urmați cu atenție instrucțiunile privind siguranța și instalarea • Nerespectarea instrucțiunilor poate reprezenta un pericol pentru siguranță și/sau poate cauza defectarea echipamentului • Orice deteriorare rezultată din cauza nerespectării sau a acțiunilor contrare instrucțiunilor din acest manual nu este acoperită de garanția produsului.

Recomandări privind conectorul și instrucțiuni de instalare

• Nu utilizați dacă cablul de încărcare este uzat, are defecte de izolație sau prezintă semne de deteriorare sau dacă fișa și priza electrică ale vehiculului sunt murdare, umede sau deteriorate • Nu utilizați cablul de încărcare cu un adaptor pentru cablu sau un cablu prelungitor • În niciun caz nu strângeți cablul de încărcare atunci când acesta este conectat • Este obligatoriu să utilizați suportul fișei împreună cu unitatea pentru a proteja conectorul împotriva impurităților și altor factori de mediu, precum și împotriva alunecării în timpul utilizării.

Instrucțiuni de instalare

• Vizionați videoclipul de instalare pentru încărcător, disponibil pe pagina Wallbox Academy: https://support.wallbox.com • Asigurați-vă că suprafața de montare poate susține în mod adecvat greutatea încărcătorului și că rezistă la forțe mecanice asociate utilizării • Încărcătorul trebuie să fie conectat în permanență la împământarea electrică a instalației • Instalați încărcătorul într-o zonă ventilată corespunzător. Nu instalați încărcătorul în lumina directă a soarelui sau lângă materiale inflamabile, explozive sau combustibile, substanțe chimice sau solvenți, conducte de gaz sau prize de abur, radiatoare sau baterii ori lângă zonele predispuse la inundație, umiditate ridicată și apă curgătoare.

Protecție electrică

• Linia de alimentare trebuie să fie cablată la o instalație existentă și trebuie să fie în conformitate cu reglementările locale. • Încărcătorul trebuie protejat electric prin instalarea externă a unui întrerupător de circuit în miniatură **(MCB)** și a unui întrerupător de curent rezidual **(RCCB)**. • **MCB:** Curbă C recomandată, capacitate nominală de scurtcircuit de 6 kA. Curent nominal conform limitelor de cablare și reglajului încărcătorului, dar nu mai mult de 32 A. • **RCCB:** Conform reglementărilor locale, tip A sau tip B. Numai tipul de resetare manuală. • Reglementările locale pot necesita instalarea externă a unui comutator de urgență.

Recomandări privind eliminarea

• În conformitate cu directiva 2012/19/CE, la sfârșitul duratei sale de utilizare, produsul nu trebuie eliminat ca deșeuri urbane. Trebuie să fie dus la un centru de colectare sau la un distribuitor care asigură eliminarea deșeurilor speciale și diferențiate.

Garanție limitată

• Wallbox oferă o garanție pentru acest produs în caz de apariție a defectelor de material și de fabricație pentru o perioadă de 2 ani de la data achiziționării • În această perioadă, la alegerea sa, Wallbox va repara sau va înlocui produsul defect gratuit • Produsele de înlocuire sau piesele reparate vor fi acoperite de garanție numai pentru perioadă rămasă din garanția inițială sau timp de șase luni. • Orice defect rezultat în urma unui accident, unei utilizări incorecte, întrețineri incorecte sau uzuri normale nu este acoperit de garanția limitată • Substituirea sau încorporarea oricărei piese de către client va fi considerată utilizare incorectă • Cu excepția cazului în care acest lucru este permis de legea în vigoare, condițiile acestei garanții limitate nu exclud, nu restricționează și nu modifică, ci completează prevederile legale aplicabile obligatorii asociate vânzării produsului către dumneavoastră. În cazul în care considerați că produsul este defect, contactați Wallbox pentru instrucțiuni privind locul în care să îl trimiteți sau să îl aduceți pentru a fi reparat.

Aviz juridic

• Orice informație din acest manual poate fi modificată fără o notificare prealabilă și nu reprezintă nicio obligație din partea producătorului. Imaginile din acest manual sunt folosite numai în scop ilustrativ și pot fi diferite de produsul livrat.

Pentru mai multe informații despre configurarea încărcătorului, consultați pagina Wallbox Academy https://support.wallbox.com/

UK

Інструкції з техніки безпеки та обслуговування

• Установлення, обслуговування й ремонт зарядного пристрою мають виконуватися виключно кваліфікованим персоналом і відповідно до місцевих норм. Несанкціоноване встановлення й внесення змін призводять до анулювання гарантії. • Не використовуйте пристрій, якщо корпус або з’єднувач зламані, тріснуті, відкриті або мають інші ознаки пошкодження. Зверніться до свого дистриб’ютора. • Не торкайтеся зарядного кабелю, якщо зі з’єднувача виділяється дим або він починає плавитися. Якщо можливо, припиніть зарядку. • Вимкніть зарядний пристрій перед відкриттям кришки чи перед чищенням пристрою. Не використовуйте очищувальні розчинники на будь-якій частині зарядного пристрою. Використовуйте чисту суху тканину для видалення пилу та бруду. Не відкривайте кришку під час дощу. • Вживайте відповідних запобіжних заходів за наявності електронних медичних імплантатів. • Використовуйте зарядний пристрій Wallbox відповідно до робочих параметрів та за нормальних умов навколишнього середовища, визначених загальними та електричними характеристиками. • Вентиляція не підтримується • Не рекомендовано встановлювати зарядний пристрій під прямим сонячним промінням чи в суворих погодних умовах.

Скорочена декларація ЄС про відповідність

Wallbox заявляє, що обладнання (Copper SB) відповідає Директиві 2014/53/ЄС, Директиві 2014/30/ЄС та Директиві 2014/35/ЄС. Повний текст декларації доступний за такою інтернет-адресою: https://support.wallbox.com/en/knowledge-base/ce-declaration/

Рекомендації з техніки безпеки

• Уважно дотримуйтесь усіх інструкцій із техніки безпеки та встановлення. • Недотримання інструкцій може стати причиною травми й/або пошкодження обладнання • Гарантія, яка надається для продукту, не поширюється на будь-яку заподіяну шкоду, що стала наслідком недбалості або порушення інструкцій, наведених у цьому посібнику.

Рекомендації щодо з’єднувача й інструкції зі встановлення

• Не використовуйте пристрій, якщо зарядний кабель зношений, якщо він має пошкоджену ізоляцію чи інші ознаки пошкодження, або якщо електророзетка автомобіля забруднена, мокра чи пошкоджена. • Не використовуйте зарядний кабель разом із адаптером кабелю або подовжувальним кабелем. • У жодному разі не затягуйте зарядний кабель, коли його підключено. • Обов’язково використовуйте тримач штепсельної вилки, що постачається разом із пристроєм, щоб захистити з’єднувач від забруднень та погодних умов, а також від зісковзування під час використання.

ІІнструкції зі встановлення

• Перегляньте відео про встановлення зарядного пристрою, наявне на веб-сторінці Wallbox Academy: https://support.wallbox.com. • Переконайтеся, що кріпильна поверхня може достатньо підтримувати вагу зарядного пристрою й витримувати механічні сили, пов’язані з використанням. • Зарядний пристрій повинен бути постійно підключеним до заземлення установки. • Установіть зарядний пристрій у достатньо вентильованому приміщенні. Не встановлюйте зарядний пристрій у місці дії прямих сонячних променів або поблизу легкозаймистих, вибухонебезпечних чи горючих матеріалів, хімікатів чи розчинників, газових трубопроводів і паровипускних отворів, радіаторів і батарей, а також у місцях із високою ймовірністю затоплення, місцях підвищеної вологості та коло проточної води.

Електричний захист

•Лінію електроживлення потрібно підключити до наявної установки відповідно до місцевих норм. • Зарядний пристрій повинен мати електричний захист у вигляді встановленого зовнішнього мініатюрного автоматичного вимикача (MCB) та пристрою захисного вимкнення (RCCB). • MCB: Рекомендована крива C, номінальна максимальна вимикальна здатність — 6 кА. Номінальний струм відповідно до обмежень дротів та налаштування зарядного пристрою, але не більше 32 А. • RCCB: Відповідно до місцевих норм, тип A або тип B. Тільки тип із ручним скиданням. • Місцеві норми можуть вимагати встановлення аварійного вимикача ззовні.

Поради щодо утилізації

• Відповідно до Директиви 2012/19/ЄС, наприкінці строку використання продукт не слід утилізувати як побутові відходи. Його слід повернути в центр збору або дистриб’ютору, який забезпечує утилізацію особливих та диференційованих відходів.

Обмежена гарантія

• Компанія Wallbox гарантує відсутність дефектів матеріалів і виробничого браку протягом 2 років з дня придбання продукту. • Протягом цього періоду на власний розсуд компанія Wallbox здійснюватиме безкоштовний ремонт або заміну будь-якого дефектного продукту. • На замінений продукт або відремонтовані деталі надаватиметься гарантія строком на шість місяців або решту терміну дії оригінальної гарантії залежно від того, який період триватиме довше. • Обмежена гарантія не поширюється на будь-які дефекти, що виникли внаслідок нещасного випадку, неправильного використання, неналежного обслуговування чи нормального зносу. • Заміна чи встановлення будь-якої деталі клієнтом вважатиметься неправильним використанням. • У межах, дозволених чинним законодавством, умови цієї обмеженої гарантії не виключають, не обмежують, не змінюють, а лише доповнюють обов’язкові законні права, чинні на момент продажу товару. Якщо ви вважаєте, що ваш продукт несправний, зв’яжіться з компанією Wallbox, щоб отримати інструкції з передачі пристрою для ремонту.

Офіційне застереження

• Будь-яку інформацію в цьому посібнику може бути змінено без попереднього повідомлення. Виробник не несе жодних зобов’язань із приводу зображень у цьому посібнику – усі зображення надані лише для ілюстративних цілей і можуть не відповідати зовнішньому вигляду поставленого товару.

Щоб отримати додаткові відомості про налаштування вашого зарядного пристрою, відвідайте сторінку Wallbox Academy за адресою https://support.wallbox.com/

NL

Veiligheids- en onderhoudsinstructies

• Installatie van, onderhoud en service aan de lader mogen uitsluitend worden uitgevoerd door gekwalificeerd personeel volgens de geldende plaatselijke voorschriften. Ongeautoriseerde installatie en aanpassingen maken de fabrieksgarantie ongeldig • Niet gebruiken als de behuizing of connector is gebroken, gebarsten, geopend of als deze enige indicatie van schade vertoont. Neem contact op met uw distributeur • Raak de oplaadkabel niet aan als de connector rookt of begint te smelten. Stop indien mogelijk met opladen • Schakel de lader uit voordat u het deksel opent of het apparaat schoonmaakt. Gebruik geen reinigingsoplosmiddelen op een onderdeel van de lader. Gebruik een schone, droge doek om stof en vuil te verwijderen. Open het deksel niet in de regen • Neem de juiste voorzorgsmaatregelen met elektronische medische implantaten • Gebruik de Wallbox-lader onder de bedrijfsparameters en binnen normale omgevingsomstandigheden, zoals gespecificeerd in de Algemene en Elektrische Specificaties. • Ventilatie wordt niet ondersteund. • Het wordt niet aanbevolen om de lader te installeren op een plaats die wordt blootgesteld aan direct zonlicht of extreme weersomstandigheden.

Vereenvoudigde EU-conformiteitsverklaring

Hierbij verklaart Wallbox dat de apparatuur (Copper SB) in overeenstemming is met richtlijn 2014/53/EU, richtlijn 2014/30/EU en richtlijn 2014/35/EU. De volledige tekst van de EU-conformiteitsverklaring is beschikbaar op het volgende internetadres: https://support.wallbox.com/en/knowledge-base/ce-declaration/

Veiligheidsaanbevelingen

• Volg alle veiligheids- en installatie-instructies zorgvuldig op • Het niet opvolgen van de instructies kan een veiligheidsrisico met zich meebrengen en/of een storing in de apparatuur veroorzaken • Alle daaruit voortvloeiende schade als gevolg van het negeren of handelen in strijd met de instructies in deze handleiding is uitgesloten van de productgarantie.

Aanwijzingen voor aansluitingen en installatie-instructies

• Niet gebruiken als de oplaadkabel gerafeld is of gebroken isolatie heeft of tekenen van beschadiging vertoont, of als de stekker en het stopcontact van het voertuig vuil, nat of beschadigd zijn • Gebruik de oplaadkabel niet met een kabeladapter of een verlengkabel • Draai onder geen enkele omstandigheid de oplaadkabel vast terwijl deze is aangesloten • Het is verplicht om de meegeleverde plughouder te gebruiken om de connector te beschermen tegen vuil en andere weerselementen en tegen slippen tijdens het gebruik.

Installatie-instructies

• Bekijk de installatievideo voor uw lader die beschikbaar is op de webpagina Wallbox Academy: https://support.wallbox.com • Zorg ervoor dat het montageoppervlak het gewicht van de lader voldoende kan ondersteunen en weerstand kan bieden aan mechanische krachten die bij het gebruik horen • De lader moet permanent worden aangesloten op de elektrische aarde van de installatie • Installeer de lader in een voldoende geventileerde ruimte. Installeer de lader niet in direct zonlicht of in de buurt van ontvlambare, explosieve of brandbare materialen, chemicaliën of oplosmiddelen, gasleidingen of stoomafvoeren, radiatoren of batterijen, en gebieden die gevoelig zijn voor overstroming, hoge vochtigheid en stromend water.

Elektrische bescherming

• De voedingskabels moeten worden aangesloten op een bestaande installatie en op een manier die in overeenstemming is met de plaatselijke regelgeving. • De lader moet elektrisch beschermd worden door het extern installeren van een ministroomonderbreker (MCB) en een stroomstroomonderbreker (RCCB). • MCB: Aanbevolen C-curve, 6 kA nominaal kortsluitingsvermogen. Nominale stroom volgens de voeding en de oplaadinstelling, maar niet meer dan 32 A. • RCCB: Volgens lokale regelgeving, Type A of Type B. Type dat alleen handmatig te resetten is. • In sommige landen kan de plaatselijke regelgeving vereisen dat er extern een noodschakelaar wordt geïnstalleerd.

Verwijderingsadvies

• In overeenstemming met Richtlijn 2012/19/EG mag het product aan het einde van de nuttige levensduur niet worden afgevoerd als huishoudelijk afval. Het moet worden ingeleverd bij een verzamelcentrum of een distributeur die speciaal en gedifferentieerd afval afvoert.

Beperkte garantie

• Wallbox garandeert dit product tegen defecten in materialen en vakmanschap gedurende een periode van 2 jaar vanaf de datum van aankoop • Tijdens deze periode zal Wallbox naar eigen goeddunken elk defect product repareren of vervangen zonder kosten voor de eigenaar • Vervangende producten of gerepareerde onderdelen worden alleen gegarandeerd voor het niet-vervallen gedeelte van de oorspronkelijke garantie of zes maanden, afhankelijk van wat langer is. • Elk defect dat voortvloeit uit een ongeval, misbruik, onjuist onderhoud of normale slijtage valt niet onder de beperkte garantie • Vervanging of inbouw van enig onderdeel door de klant wordt beschouwd als onjuist gebruik • Behalve voor zover is toegestaan door de toepasselijke wetgeving, worden de voorwaarden van deze beperkte garantie niet uitgesloten, beperkt of aangepast en zijn de verplichte wettelijke rechten van toepassing op de verkoop van het product aan u. Als u denkt dat uw product defect is, neem dan contact op met Wallbox voor instructies over waar u het naartoe moet sturen of brengen voor reparatie.

Juridische kennisgeving

• Alle informatie in deze handleiding kan zonder voorafgaande kennisgeving worden gewijzigd en vertegenwoordigt geen enkele verplichting op het deel van de afbeeldingen van de fabrikant in deze handleiding. De afbeeldingen zijn uitsluitend ter illustratie en kunnen afwijken van het geleverde product.

Voor meer informatie over het instellen van je lader bezoek je de pagina Wallbox Academy: https://support.wallbox.com/

PT

Instruções de segurança e manutenção

• A instalação, manutenção e reparação do carregador devem ser realizadas apenas por pessoal qualificado, de acordo com os regulamentos locais aplicáveis. A instalação e alterações não autorizadas anulam a garantia do fabricante • Não utilize caso o invólucro ou o conector estejam partidos, rachados, abertos ou apresentarem qualquer indicação de danos. Contacte o seu distribuidor • Não toque no cabo de carregamento se o conector emitir fumo ou começar a derreter. Se possível, pare o carregamento • Desligue o carregador antes de abrir a tampa ou limpar a unidade. Não utilize solventes de limpeza em nenhuma parte do carregador. Utilize um pano limpo e seco para remover poeiras e sujidade. Não abra a tampa à chuva • Tome precauções adequadas com implantes médicos eletrónicos • Utilize o carregador Wallbox de acordo com os parâmetros operacionais e as condições ambientais normais indicadas nas Especificações Gerais e Elétricas. • Ventilação não suportada • Não é recomendado instalar o carregador numa posição que esteja exposta à luz solar direta ou sob condições climatéricas extremas.

Declaração de conformidade simplificada da UE

Pelo presente, a Wallbox declara que o equipamento (Copper SB) está em conformidade com a Diretiva 2014/53/UE, Diretiva 2014/30/UE e Diretiva 2014/35/UE. O texto completo da declaração de conformidade da UE está disponível no seguinte endereço de Internet: https://support.wallbox.com/en/knowledge-base/ce-declaration/

Recomendações de segurança

• Siga cuidadosamente todas as instruções de segurança e de instalação • O não cumprimento das instruções pode constituir um perigo de segurança e/ou provocar avarias ao equipamento • Quaisquer danos resultantes devido a desrespeito ou ações contrárias às instruções neste manual são excluídos da garantia do produto.

Recomendações do conector e instruções de instalação

• Não utilize caso o cabo de carregamento esteja desgastado, apresentar o isolamento danificado, tiver algum sinal de danos ou se a tomada do veículo e a tomada elétrica estiverem sujas, molhadas ou danificadas • Não aperte o cabo de carregamento com um adaptador de cabo ou um cabo de extensão • Não aperte, em nenhuma circunstância, o cabo de carregamento enquanto estiver ligado • É obrigatório utilizar o suporte fornecido com a unidade para proteger o conector da sujidade, outros elementos meteorológicos e evitar que escorregue durante a utilização.

Instruções de instalação

• Assista ao vídeo de instalação para o seu carregador disponível na página web da Wallbox Academy: https://support.wallbox.com • Certifique-se de que a superfície de montagem pode suportar adequadamente o peso do carregador e suportar forças mecânicas associadas à utilização • O carregador deve estar permanentemente ligado à terra durante a instalação • Instale o carregador numa área suficientemente ventilada. Não instale o carregador sob luz solar direta, ou perto de materiais inflamáveis, explosivos ou combustíveis, químicos ou solventes, tubos de gás ou tomadas de vapor, radiadores ou baterias e áreas propensas a inundações, humidade elevada e água corrente.

Proteção elétrica

• A linha de alimentação deve ser ligada a uma instalação existente e estar em conformidade com os regulamentos locais. • O carregador deve ser eletricamente protegido ao instalar um disjuntor miniatura (DM) e um disjuntor de corrente residual (DCR). • DM: Curva C recomendada, capacidade nominal de curto-circuito de 6kA. Corrente nominal de acordo com a fonte de alimentação e a definição do carregador, mas não superior a 32 A. • DCR: De acordo com os regulamentos locais, Tipo A ou Tipo B. Apenas tipo de reposição manual. • Os regulamentos locais podem exigir que seja instalado um interruptor de emergência externo.

Conselhos de eliminação

• De acordo com a diretiva 2012/19/EC, no final da sua vida útil, o produto não deve ser eliminado como lixo urbano. Deve ser levado para um centro de recolha ou distribuidor que faça a eliminação de resíduos especiais e diferenciados.

Garantia limitada

• A Wallbox garante este produto contra defeitos de materiais e mão de obra por um período de dois anos a partir da data de compra • Durante este período, mediante o seu critério exclusivo, a Wallbox irá reparar ou substituir qualquer produto defeituoso sem custos para o proprietário • Produtos de substituição ou peças reparadas serão garantidos durante uma parte não expirada da garantia original ou seis meses, a que for maior. • Qualquer defeito resultante de qualquer acidente, má utilização, manutenção inadequada ou desgaste normal não é abrangido pela garantia limitada • A substituição ou incorporação de qualquer peça pelo cliente será considerada como incorreta. Exceto na medida do permitido pela lei aplicável, os termos desta garantia limitada não excluem, restringem ou alteram e acrescem aos direitos estatutários obrigatórios aplicáveis à venda do produto ao utilizador. Se considerar que o seu produto apresenta defeitos, contacte a Wallbox para obter instruções sobre como enviar ou para o transportar para reparação.

Aviso legal

• Qualquer informação contida neste manual pode ser alterada sem aviso prévio e não representa qualquer obrigação por parte das imagens do fabricante neste manual, apenas para fins ilustrativos, podendo diferir do produto fornecido.

Para mais informações sobre como configurar o seu carregador, visite a página da Wallbox Academy em https://support.wallbox.com/

DE

Sicherheits- und Wartungsanweisungen

• Installation, Wartung und Instandhaltung des Ladegeräts dürfen nur von Fachpersonal in Übereinstimmung mit den geltenden lokalen Bestimmungen durchgeführt werden. Nicht autorisierte Installationen und Änderungen führen zum Erlöschen der Herstellergarantie • Nicht verwenden, wenn das Gehäuse oder der Stecker beschädigt, gesprungen, geöffnet oder Anzeichen einer Beschädigung aufweist. Bitte kontaktieren Sie Ihren Händler • Berühren Sie das Ladekabel nicht, wenn der Stecker Rauch entwickelt oder zu schmelzen beginnt. Beenden Sie nach Möglichkeit das Laden • Schalten Sie das Ladegerät vor dem Öffnen der Abdeckung oder der Reinigung des Geräts aus. Verwenden Sie keine Reinigungs- und Lösungsmittel an den Teilen des Ladegeräts. Entfernen Sie Staub und Schmutz mit einem sauberen, trockenen Tuch. Öffnen Sie die Abdeckung nicht bei Regen • Bei Personen mit elektronischen Implantaten müssen besondere Vorsichtsmaßnahmen getroffen werden • Verwenden Sie das Wallbox-Ladegerät mit den Betriebsparametern und unter normalen Umgebungsbedingungen, die in den allgemeinen und elektrischen Spezifikationen angegeben sind. • Belüftung nicht unterstützt • Es wird nicht empfohlen, das Ladegerät an einem Ort mit direkter Sonneneinstrahlung oder unter extremen Wetterbedingungen zu installieren.

Vereinfachte EU-Konformitätserklärung

Hiermit erklärt Wallbox, dass das Gerät (Copper SB) mit der Richtlinie 2014/53/EU, der Richtlinie 2014/30/EU und der Richtlinie 2014/35/EU konform ist. Der vollständige Text der EU-Konformitätserklärung ist unter der folgenden Internetadresse verfügbar: https://support.wallbox.com/en/knowledge-base/ce-declaration/

Sicherheitsempfehlungen

• Befolgen Sie alle Sicherheits- und Installationsanweisungen sorgfältig • Die Nichtbeachtung der Anweisungen kann eine Sicherheitsrisiko darstellen und/oder zu Fehlfunktionen des Geräts führen • Alle daraus resultierenden Schäden, die durch Nichtbeachtung oder Handlungen gegen die Anweisungen in dieser Anleitung entstehen, sind von der Produktgarantie ausgeschlossen.

Steckerempfehlungen und Installationsanweisungen

• Nicht verwenden, wenn das Ladekabel durchgescheuert, die Isolierung gebrochen ist oder irgendwelche Anzeichen von Beschädigungen aufweist oder der Fahrzeugstecker und die Steckdose verschmutzt, nass oder beschädigt sind • Verwenden Sie das Ladekabel nicht mit einem Kabeladapter oder einem Verlängerungskabel • Ziehen Sie unter keinen Umständen am Ladekabel, während es angeschlossen ist • Es ist zwingend erforderlich, den mit dem Gerät mitgelieferten Steckerhalter zu verwenden, um den Stecker vor Schmutz und anderen Witterungseinflüssen sowie vor Verrutschen während des Gebrauchs zu schützen. • Das Eingangskabel muss mit einer Befestigungsmethode versehen sein.

Installationsanweisungen

• Sehen Sie sich das Installationsvideo für Ihr Ladegerät auf der Webseite der Wallbox Academy an: https://support.wallbox.com • Stellen Sie sicher, dass die Aufbaufläche das Gewicht des Ladegeräts ausreichend tragen und den mit der Benutzung verbundenen mechanischen Kräften standhalten kann • Das Ladegerät muss permanent mit der elektrischen Erdungsanlage verbunden sein • Das Ladegerät muss an einem ausreichend belüfteten Ort installiert werden. Die Installation des Ladegeräts in Bereichen mit direkter Sonneneinstrahlung oder in der Nähe von brennbaren, explosiven oder brennbaren Materialien, Chemikalien oder Lösungsmitteln, Gasleitungen oder Dampfabgängen, Heizkörpern oder Batterien sowie in Bereichen, die anfällig für Überschwemmungen, hohe Luftfeuchtigkeit und fließendes Wasser sind, sollte vermieden werden.

Elektrischer Schutz

• Die Stromversorgungsleitung muss mit einer bestehenden Installation verdrahtet werden und den lokalen Bestimmungen entsprechen. • Das Ladegerät muss elektrisch geschützt werden, indem extern ein Miniatur-Leistungsschalter (MCB) und ein Fehlerstromschutzschalter (RCCB) installiert wird
• MCB: Empfohlene C-Kurve, 6 kA Nennkapazität mit Kurzschluss. Nennstrom gemäß Netzteil und Ladegerät, aber nicht mehr als 32 A. • RCCB: Gemäß den örtlichen Vorschriften Typ A oder Typ B. Nur manuell zurücksetzen. • In einigen Ländern sehen örtliche Vorschriften u. U. vor, dass ein Notschalter extern installiert wird.

Entsorgungshinweise

• Gemäß der Richtlinie 2012/19/EG sollte das Produkt am Ende seiner Nutzungsdauer nicht als Hausmüll entsorgt werden. Es sollte zu einer Sammelstelle oder einem Vertreiber gebracht werden, der für die Entsorgung von speziellen und differenzierten Abfällen zuständig ist.

Eingeschränkte Garantie

• Wallbox gewährt eine Garantie für dieses Produkt auf Material- und Verarbeitungsfehler für einen Zeitraum von zwei Jahren ab dem Kaufdatum • Während dieses Zeitraums repariert oder ersetzt Wallbox nach eigenem Ermessen alle defekten Produkte. Dies erfolgt für den Eigentümer kostenlos • Ersatzprodukte oder reparierte Teile werden nur für den nicht abgelaufenen Teil der ursprünglichen Garantie oder sechs Monate, je nachdem, welcher Zeitraum länger ist, garantiert. • Diese eingeschränkte Garantie gilt nicht für Defekte, die aufgrund von Unfall, falschem Gebrauch, unsachgemäßer Wartung oder normalem Verschleiß entstehen • Der durch den Kunden durchgeführte Ersatz oder Einbau von Teilen gilt als unsachgemäße Verwendung • Vorbehaltlich des Umfangs, der nach geltendem Recht zulässig ist, werden die geltenden gesetzlichen Ansprüche durch die Bedingungen dieser eingeschränkten Garantie beim Verkauf des Produkts an Sie nicht ausgeschlossen, beschränkt oder geändert und gelten zusätzlich. Wenn Sie der Meinung sind, dass das Produkt defekt ist, wenden Sie sich bitte an Wallbox, wo Sie Anweisungen erhalten, wohin es geschickt oder zur Reparatur gebracht werden soll.

Rechtlicher Hinweis

• Alle Informationen in dieser Anleitung können ohne vorherige Ankündigung geändert werden und stellen keine Verpflichtung seitens der Herstellerabbildungen in dieser Anleitung dar, die nur zu Illustrationszwecken dienen und vom gelieferten Produkt abweichen können.

Weitere Informationen zur Einrichtung deines Ladegeräts findest du auf der Seite der Wallbox Academy unter https://support.wallbox.com/

Nach den in Deutschland gültigen technischen Anschlussbedingungen müssen Sie die Ladestation beim Netzbetreiber anmelden. Das dazu notwenige Formular sowie unsere EU-Konformitätserklärung finden Sie hier zum Ausdruck: https://academy.wallbox.com/knowledge-base/ce-declaration/

SV

Säkerhets- och underhållsanvisningar

• Installation, underhåll och service av laddaren får endast utföras av behörig personal enligt gällande lokala bestämmelser. Obehörig installation och modifieringar gör tillverkarens garanti ogiltig • Använd inte laddaren om höljet eller kontakten är defekt, sprucket, öppet eller visar några tecken på skador. Kontakta din distributör • Vidrör inte laddningskabeln om kontakten avger rök eller börjar smälta. Avbryt laddningen i möjliga fall • Stäng av laddaren innan du öppnar höljet eller rengör enheten. Använd inte rengöringsmedel på någon del av laddaren. Torka av damm och smuts med en ren, torr trasa. Öppna inte höljet i regn • Vidta lämpliga försiktighetsåtgärder för elektroniska medicinska implantat • Använd väggenheten för Wallbox med angivna driftsparametrar och inom normala omgivningsförhållanden enligt Allmänna och elektriska specifikationer. • Ventilation stöds inte • Laddaren bör inte monteras på en plats utsatt för direkt solljus eller mycket svåra väderförhållanden.

Intygande om överensstämmelse med EU-direktiv

Wallbox intygar härmed att produkten (Copper SB) överensstämmer med direktiv 2014/53/EU, direktiv 2014/30/EU och direktiv 2014/35/EU. Hela lydelsen av intygande om överensstämmande med EU-direktiv finns på webbplatsen: https://support.wallbox.com/en/knowledge-base/ce-declaration/

Säkerhetsrekommendationer

• Följ noga alla säkerhets- och installationsanvisningar • Förbiseende av instruktionerna kan vara en säkerhetsrisk och/eller orsaka funktionsfel på utrustningen • Alla eventuella skador som uppstår på grund av förbiseende av eller åtgärder som strider mot instruktionerna i denna handbok undantas från produktgarantin.

Kontaktrekommendationer och installationsanvisningar

• Använd inte laddaren om laddningskabeln är fransig, har trasig isolering eller några tecken på skador eller om bilens kontakt eller eluttaget är smutsigt, vått eller skadat • Använd inte laddningskabeln med kabeladapter eller förlängningskabel • Laddningskabeln får inte under några omständigheter sträckas när den är inkopplad • Användning av medföljande kontakthållare är obligatoriskt för att skydda kontakten mot smuts och väderförhållanden och glidning under användning.

Installationsanvisningar

• Se installationsvideon för din laddare på webbsidan Wallbox Academy: https://support.wallbox.com • Kontrollera att monteringsytan kan bära laddarens vikt och stå emot mekaniska krafter i samband med användningen • Laddaren måste vara permanent ansluten till elektrisk jord i installationen • Installera laddaren på en plats med tillräcklig ventilation. Installera inte laddaren i direkt solljus eller nära lättantändliga, explosiva eller brännbara material, kemikalier, lösningsmedel, gasrör, ångutsläpp, radiatorer eller batterier och områden där översvämning, hög luftfuktighet eller rinnande vatten kan förekomma.

Elektriskt skydd

• Anslutning av strömkabeln skall göras till en befintlig installation och måste uppfylla lokala bestämmelser. • Laddaren skall skyddas elektriskt med separat installation av automatsäkring (MCB) och jordfelsbrytare (RCCB). • MCB: Rekommenderad C-kurva, kortslutningskapacitet 6 kA. Nominell ström enligt strömförsörjning och laddarinställning, men högst 32 A. • RCCB: Enligt lokala föreskrifter, typ A eller B. Endast med manuell återställning. • I vissa länder kan lokala föreskrifter kräva att en nödstoppsbrytare installeras externt.

Avfallshantering

• I enlighet med direktivet 2012/19/EG ska produkten efter användningstiden inte kasseras som hushållsavfall. Den ska lämnas på en återvinningscentral eller hos en distributör som erbjuder kassering av specialavfall.

Begränsad garanti

• Wallbox garanterar att produkten är felfri beträffande material och utförande under en period av två (2) år från inköpsdatumet • Under denna period åtar sig Wallbox att, efter eget gottfinnande, antingen reparera eller ersätta alla defekta produkter utan kostnad för ägaren • Ersättningsprodukter eller reparerade delar garanteras endast under det längsta av den återstående delen av den ursprungliga garantitiden och sex månader. • Alla defekter som uppstår till följd av olycka, missbruk, felaktigt underhåll eller normalt slitage täcks inte av den begränsade garantin • Substitution eller införlivande av någon del av kunden anses vara felaktig användning • Förutom i den utsträckning som tillåts enligt gällande lag, ska villkoren i denna begränsade garanti inte uteslutas, begränsas eller ändras och jämte de obligatoriska lagstadgade rättigheterna gälla vid försäljning av produkten till dig. Om du tror att din produkt är defekt ska du kontakta Wallbox för anvisningar om vart du ska skicka eller ta med den för reparation.

Juridiskt meddelande

• Alla uppgifter i denna handbok kan ändras utan föregående meddelande och motsvarar inte någon skyldighet beträffande tillverkarens bilder i denna handbok som endast är avsedda för illustrationssyften och kan avvika från den levererade produkten.

Mer information om inställning av laddaren finns i användarhandboken på Wallbox Academy https://support.wallbox.com/

CS

Bezpečnostní pokyny a návod na údržbu

• Instalaci, údržbu a servis nabíječky smí provádět pouze kvalifikovaný personál podle platných místních předpisů. Neoprávněná instalace a úpravy způsobují ztrátu záruky výrobce. • Nepoužívejte, pokud je kryt nebo konektor rozbitý, prasklý, otevřený nebo vykazuje známky poškození. Kontaktujte svého distributora. • Nedotýkejte se nabíjecího kabelu, pokud se z konektoru kouří nebo se začíná tavit. Pokud je to možné, ukončete nabíjení. • Před otevřením krytu nebo čištěním přístroje vypněte nabíječku. Na žádné části nabíječky nepoužívejte čisticí rozpouštědla. K odstranění prachu a nečistot použijte čistý suchý hadřík. Neotevírejte kryt za deště. • Máte-li elektronické zdravotnické implantáty, učiňte vhodná bezpečnostní opatření. • Používejte nabíječku Wallbox za provozních parametrů a za normálních okolních podmínek uvedených ve Všeobecných a elektrických specifikacích. • Ventilace není podporovaná. • Nedoporučuje se instalovat nabíječku na místo, které je vystaveno přímému slunečnímu svitu nebo extrémním povětrnostním podmínkám.

Zjednodušené EU prohlášení o shodě

Společnost Wallbox tímto prohlašuje, že zařízení (Copper SB) je v souladu se směrnicemi 2014/53/EU, 2014/30/EU a 2014/35/EU. Plné znění EU prohlášení o shodě je k dispozici na následující internetové adrese: https://support.wallbox.com/en/knowledge-base/ce-declaration/.

Bezpečnostní doporučení

• Dodržujte pečlivě všechny bezpečnostní a instalační pokyny. • Nedodržení pokynů může představovat bezpečnostní riziko anebo způsobit poruchu zařízení. • Na jakákoli následná poškození způsobená nedodržením pokynů nebo zásahy, které jsou v rozporu s pokyny v této příručce, se záruka na produkt nevztahuje.

Doporučení pro konektory a pokyny k instalaci

• Nepoužívejte, pokud je nabíjecí kabel roztřepený, má zlomenou izolaci nebo jakékoliv známky poškození nebo je zástrčka vozidla a elektrická zásuvka špinavá, mokrá nebo poškozená. • Nepoužívejte nabíjecí kabel s kabelovým adaptérem nebo prodlužovacím kabelem. • Za žádných okolností netahejte za nabíjecí kabel, když je připojen. • Je nutné používat držák zástrčky dodaný s jednotkou, aby byl konektor chráněn před nečistotami a jinými povětrnostními vlivy a před sklouznutím během používání.

Pokyny pro instalaci

• Podívejte se na instalační video pro vaši nabíječku, které je k dispozici na webové stránce Wallbox Academy: https://support.wallbox.com. • Ujistěte se, že montážní povrch je dostatečně odolný vzhledem k hmotnosti nabíječky a mechanickým silám spojenými s používáním. • Nabíječka musí být trvale připojena k elektrickému uzemnění instalace. • Nabíječku nainstalujte na dostatečně větrané místo. Neinstalujte nabíječku na přímé sluneční světlo nebo do blízkosti hořlavých, výbušných nebo vznětlivých materiálů, chemikálií nebo rozpouštědel, plynových potrubí nebo parních vývodů, radiátorů nebo baterií a do oblastí vystavených záplavám, vysoké vlhkosti a tekoucí vodě.

Elektrická ochrana

• Napájecí vedení musí být připojeno ke stávající instalaci a musí být v souladu s místními předpisy.• Nabíječka musí být elektricky chráněna externím nainstalováním miniaturního jističe (MCB) a proudového chrániče (RCCB).
• MCB: Doporučená křivka C, jmenovitý zkratový proud 6 kA. Jmenovitý proud podle limitů zapojení a nastavení nabíječky, ale maximálně 32 A.
• RCCB: Podle místních předpisů typ A nebo typ B. Pouze typ s manuálním resetováním.• Podle místních předpisů může být vyžadována externí instalace nouzového vypínače.

Pokyny pro likvidaci

• V souladu se směrnicí 2012/19/ES by se produkt po ukončení životnosti neměl likvidovat jako komunální odpad. Měl by být odvezen do sběrného střediska nebo distributorovi, který zajišťuje likvidaci zvláštního a tříděného odpadu.

Omezená záruka

• Společnost Wallbox poskytuje záruku na vady materiálu a zpracování po dobu 2 let od data zakoupení produktu. • Během tohoto období společnost Wallbox podle svého uvážení opraví nebo vymění majiteli jakýkoli vadný produkt zdarma. • Na náhradní produkty nebo opravené díly bude poskytována záruka pouze po dobu nevyčerpané části původní záruky nebo na šest měsíců, podle toho, co je delší. • Na vady způsobené jakoukoli nehodou, nesprávným používáním, nesprávnou údržbou nebo běžným opotřebením se nevztahuje omezená záruka. • Nahrazení nebo začlenění jakékoli části klientem bude považováno za nesprávné použití. • S výjimkou případů, kdy to příslušný zákon povoluje, podmínky této omezené záruky nevylučují, neomezují ani nemění povinná zákonná práva, která máte po nákupu produktu, ale jsou jejich dodatkem. Pokud se domníváte, že je váš produkt vadný, požádejte společnost Wallbox o pokyny, kam jej odeslat nebo přinést k opravě.

Právní upozornění

Jakékoli informace v této příručce mohou být změněny bez předchozího upozornění a nepředstavují žádnou povinnost ze strany výrobce. Obrázky v této příručce slouží pouze pro ilustraci a mohou se od dodávaného produktu lišit.

Další informace o nastavení nabíječky naleznete na stránce Wallbox Academy https://support.wallbox.com/

ET

Ohutus- ja hooldusjuhised

• Laadija paigaldus-, hooldus- ja remonditöid võivad teha ainult kvalifitseeritud isikud, kes tegutsevad kooskõlas kohalikke õigusaktidega. Volitamata paigaldus ja muudatused muudavad tootjagarantii kehtetuks. • Ärge kasutage, kui korpus või konnektor on purunenud, pragunenud, avatud või sellel on mis tahes kahjustuste märke. Võtke ühendust kohaliku edasimüüjaga. • Ärge puudutage laadimiskaablit, kui konnektorist eraldub suitsu või see hakkab sulama. Võimalusel peatage laadimine. • Enne laadija korpuse avamist või selle puhastamist tuleb laadija toide välja lülitada. Ärge kasutage laadija ühegi osa puhastamiseks lahusteid. Kasutage puhast kuiva lappi, et tolm ja mustus ära pühkida. Ärge avage korpust vihma käes. • Elektrooniliste meditsiiniliste implantaatide puhul võtke asjakohased meetmed. • Kasutage Wallboxi laadijat ainult lubatud tööparameetritega ja lubatud keskkonnatingimustes, mis on määratletud üldistes ja elektrilistes spetsifikatsioonides. • Seade on ilma aktiivse jahutuseta. • Laadijat pole soovitatav paigaldada otsese päikesevalguse kätte ega äärmuslikesse keskkonnatingimustesse.

Lihtsustatud EL-i vastavusdeklaratsioon

Wallbox kinnitab käesolevaga, et seade (Copper SB) on kooskõlas direktiividega 2014/53/EL, 2014/30/EL ja 2014/35/EL. EL-i vastavusdeklaratsiooni täistekst on saadaval järgmisel internetiaadressil: https://support.wallbox.com/en/knowledge-base/ce-declaration/

Ohutusalased soovitused

• Järgige tähelepanelikult kõiki ohutus- ja paigaldusjuhiseid. • Juhiste eiramine võib põhjustada ohte ja/või seadme rikkeid. • Ükski kahjustus, mis tuleneb käesolevas juhendis toodud juhiste eiramisest või juhistele vastupidistest tegevustest, ei kuulu tootjagarantii alla.

Konnektori soovitused ja paigaldusjuhised

• Ärge kasutage, kui laadimiskaabel narmendab, selle isolatsioon on katki või sellel on mis tahes kahjustuse märke või kui sõidukipistik või seinakontakt on must, märg või kahjustunud. • Ärge kasutage laadimiskaablit koos kaabliadapteriga ega pikenduskaabliga. • Mingil juhul ei tohi laadimiskaablit pingutada samal ajal, kui see on ühendatud. • Komplektis oleva pistikuhoidiku kasutamine on kohustuslik, et kaitsta konnektorit mustuse ja ilmastikuolude eest ning vältida selle libisemist kasutamise ajal.

Paigaldusjuhised

• Vaadake oma laadija kohta käivat paigaldusjuhiste videot, mille leiate Wallbox Academy veebilehelt https://support.wallbox.com. • Veenduge, et kinnituspind talub laadija raskust ning kasutamisega seotud mehaanilisi jõude. • Laadija peab olema ühendatud püsivalt laadimiskoha elektrisüsteemi maandusega. • Paigaldage laadija piisava ventilatsiooniga kohta. Ärge paigaldage laadijat otsese päikesevalguse kätte ega kergestisüttivate, plahvatusohtlike või süttivate materjalide või kemikaalide lähedusse ega lahustite, gaasitorude, auruventiilide, radiaatorite või akude lähedusse ega kohta, kus võib esineda üleujutusi, kõrget õhuniiskust või jooksvat vett.

Elektriline kaitse

• Toitekaabel peab olema ühendatud olemasoleva elektrisüsteemiga ja vastama kohalikele õigusaktidele.• Laadija elektriliselt kaitseks tuleb paigaldada väline miniatuurne kaitselüliti (MCB) ja väline rikkevoolukaitselüliti (RCCB).
• MCB: soovitatav C-kõver, nimilühisetaluvus 6 kA. Nimivool vastavalt juhtmestiku piirangutele ja laadija sätetele, kuid mitte rohkem kui 32 A.
• RCCB: tüüp A või tüüp B (kooskõlas kohalike õigusaktidega). Ainult käsitsi lähtestatavat tüüpi.
• Kohalikud õigusaktid võivad nõuda välise avariilüliti paigaldamist.

Kõrvaldamisega seotud nõuanded

• Vastavalt direktiivile 2012/19/EU ei tohi toodet pärast kasutusea lõppemist kõrvaldada koos olmejäätmetega. See tuleb viia kogumispunkti või edasimüüjale, kes tegeleb erijäätmete sorteeritud kõrvaldamisega.

Piiratud garantii

• Wallbox garanteerib, et sellel tootel ei esine materjali- ega tootmisdefekte 2 aasta jooksul alates ostukuupäevast. • Garantiiperioodi jooksul parandab või asendab Wallbox (omal äranägemisel) defektse toote ilma toote omanikult tasu küsimata. • Asendustoote või remonditud osa garantii kehtib ainult algse garantiiperioodi lõpuni või kuus kuud (olenevalt sellest, kumb on suurem). • Piiratud garantii ei kehti ühelegi defektile, mis on põhjustatud õnnetusest, valesti kasutamisest, valest hooldusest või normaalsest kulumisest. • Kui klient mis tahes osa asendab või külge liidab, loetakse seda valesti kasutamiseks. • Välja arvatud ulatuses, mida lubab kohaldatav õigus, ei piira, keela ega muuda käesoleva piiratud garantii tingimused seadusest tulenevaid õigusi, mis teil tekivad toote ostmisel, vaid täiendavad neid. Kui usute, et toode on defektne, võtke ühendust Wallboxiga ja küsige juhiseid selle remonti saatmiseks või viimiseks.

Juriidiline teatis

• Käesolevas juhendis toodud teavet võidakse muuta ilma etteteatamiseta ja see ei kujuta endast mingisugust tootjapoolset kohustust. Juhendis toodud pildid on illustratiivsed ja teie toode võib neil kujutatust erineda.

Lisateavet laadija ülesseadmise kohta vt kasutusjuhendist Wallbox Academy veebilehel https://support.wallbox.com/.

EL

Οδηγίες ασφαλείας και συντήρησης

• Η εγκατάσταση, η συντήρηση και η επισκευή του φορτιστή πρέπει να γίνονται μόνο από εξειδικευμένο προσωπικό και σύμφωνα με τους ισχύοντες τοπικούς κανονισμούς. Η μη εξουσιοδοτημένη εγκατάσταση και τροποποιήσεις καθιστούν άκυρη την εγγύηση κατασκευαστή. • Μην τον χρησιμοποιήσετε αν το περίβλημα ή το βύσμα έχει σπάσει, ραγίσει ή ανοίξει, ή παρουσιάζει σημάδια οποιασδήποτε ζημιάς. Επικοινωνήστε με τον διανομέα. • Αν το βύσμα βγάζει καπνό ή έχει αρχίσει να λειώνει, μην αγγίξετε το καλώδιο φόρτισης. Αν είναι δυνατόν, σταματήστε τη φόρτιση. • Προτού ανοίξετε το κάλυμμα ή καθαρίσετε τη μονάδα. απενεργοποιήστε τον φορτιστή. Μη χρησιμοποιήσετε διαλύτες καθαρισμού σε κανένα εξάρτημα του φορτιστή. Για να αφαιρέσετε τη σκόνη και τη βρομιά, χρησιμοποιήστε ένα καθαρό και στεγνό πανί. Μην ανοίξετε το κάλυμμα στη βροχή. • Λάβετε τις κατάλληλες προφυλάξεις για τυχόν ηλεκτρονικά ιατρικά εμφυτεύματα. • Χρησιμοποιείτε τον φορτιστή Wallbox με τις παραμέτρους λειτουργίας και υπό κανονικές συνθήκες περιβάλλοντος, όπως αυτές προσδιορίζονται στις γενικές και τις ηλεκτρικές προδιαγραφές.• Δεν υποστηρίζεται ο εξαερισμός • Δεν συνιστάται η εγκατάσταση του φορτιστή σε θέση όπου υπάρχει άμεση έκθεση στον ήλιο ή σε ακραίες καιρικές συνθήκες.

Απλοποιημένη δήλωση συμμόρφωσης ΕΕ

Διά του παρόντος, η Wallbox δηλώνει ότι ο εξοπλισμός (Copper SB) συμμορφώνεται με την Οδηγία 2014/53/ΕΕ, την Οδηγία 2014/30/ΕΕ και την Οδηγία 2014/35/ΕΕ. Το πλήρες κείμενο της δήλωσης συμμόρφωσης ΕΕ διατίθεται στην ακόλουθη ηλεκτρονική διεύθυνση: https://support.wallbox.com/en/knowledge-base/ce-declaration/

Συστάσεις ασφαλείας

• Ακολουθήστε προσεκτικά όλες τις οδηγίες ασφαλείας και εγκατάστασης. • Η παράκαμψη των οδηγιών ενδέχεται να προκαλέσει κίνδυνο για την ασφάλεια και να προκαλέσει δυσλειτουργία του εξοπλισμού. • Οποιαδήποτε ζημιά λόγω παράβλεψης αυτών των οδηγιών ή εξαιτίας ενεργειών αντίθετων με αυτές εξαιρείται από την εγγύηση του προϊόντος.

Συστάσεις βύσματος και οδηγίες εγκατάστασης

• Μην τον χρησιμοποιήσετε αν το καλώδιο φόρτισης έχει φθαρεί, αν η μόνωσή του έχει χαλάσει ή αν παρουσιάζει σημάδια οποιασδήποτε ζημιάς, ή αν το βύσμα του οχήματος και η πρίζα είναι βρόμικα, βρεγμένα ή χαλασμένα. • Μη χρησιμοποιήσετε το καλώδιο φόρτισης με αντάπτορα ή προέκταση καλωδίου. • Μη σφίξετε σε καμία περίπτωση το καλώδιο φόρτισης ενώ είναι συνδεδεμένο. • Υποχρεούστε να χρησιμοποιήσετε την υποδοχή βύσματος που παρέχεται με τη μονάδα, για να προστατέψετε το βύσμα από τη βρομιά, τα καιρικά φαινόμενα και την ολίσθηση κατά τη χρήση.

Οδηγίες εγκατάστασης

• Παρακολουθήστε το βίντεο εγκατάστασης του φορτιστή σας, το οποίο είναι διαθέσιμο στην ιστοσελίδα του Wallbox Academy: https://support.wallbox.com. • Βεβαιωθείτε ότι η επιφάνεια τοποθέτησης μπορεί να στηρίξει επαρκώς το βάρος του φορτιστή και να αντέξει τις μηχανικές δυνάμεις που σχετίζονται με τη χρήση του. • Ο φορτιστής πρέπει να είναι μόνιμα συνδεδεμένος στην ηλεκτρική γείωση της εγκατάστασης. • Εγκαταστήστε τον φορτιστή σε επαρκώς αεριζόμενο χώρο. Μην εγκαταστήσετε τον φορτιστή σε άμεσο ηλιακό φως, κοντά σε εύφλεκτα, εκρηκτικά ή καύσιμα υλικά, χημικά ή διαλύτες, σωλήνες αερίου, εξόδους ατμού, καλοριφέρ ή μπαταρίες, ή σε περιοχές που είναι επιρρεπείς σε πλημμύρες, υψηλή υγρασία και τρεχούμενο νερό.

Ηλεκτρική προστασία

•Η γραμμή τροφοδοσίας πρέπει να είναι συνδεδεμένη σε υπάρχουσα εγκατάσταση και να είναι σύμφωνη με τους τοπικούς κανονισμούς.•Ο φορτιστής πρέπει να προστατεύεται ηλεκτρικά από εξωτερικά εγκατεστημένο μικροαυτόματο διακόπτη κυκλώματος (MCB) και έναν διακόπτη ρεύματος διαρροής (RCCB).•Διακόπτης MCB: Συνιστώμενη καμπύλη C, ονομαστική ισχύς βραχυκυκλώματος 6 kA. Ονομαστικό ρεύμα σύμφωνα με τα όρια της καλωδίωσης και τη ρύθμιση φόρτισης, αλλά όχι πάνω από 32 A.•Διακόπτης RCCB: Σύμφωνα με τους τοπικούς κανονισμούς, μόνον Τύπου A υ Τύπος B. Μόνον Τύπου χειροκίνητης επαναφοράς.•Οι τοπικοί κανονισμοί ενδέχεται να απαιτούν την εγκατάσταση εξωτερικά ενός διακόπτη ασφαλείας.

Συμβουλές απόρριψης

• Σύμφωνα με την οδηγία 2012/19/ΕΚ, το προϊόν, μετά το τέλος της ωφέλιμης ζωής του, δεν πρέπει να απορριφθεί μαζί με τα αστικά απόβλητα, αλλά να μεταφερθεί σε ένα κέντρο συλλογής ή σε έναν διανομέα που παρέχει υπηρεσία απόρριψης ειδικών και διαφοροποιημένων αποβλήτων.

Περιορισμένη εγγύηση

• Η Wallbox καλύπτει με εγγύηση αυτό το προϊόν έναντι ελαττωμάτων υλικών και κατασκευής για χρονικό διάστημα δύο ετών από την ημερομηνία αγοράς. • Κατά τη διάρκεια αυτού του διαστήματος, η Wallbox, κατά τη διακριτική της ευχέρεια, είτε επισκευάζει είτε αντικαθιστά οποιοδήποτε ελαττωματικό προϊόν, χωρίς να χρεώνει τον κάτοχό του. • Τα προϊόντα που έχουν αντικατασταθεί και τα εξαρτήματα που έχουν επισκευαστεί καλύπτονται από την εγγύηση μόνο κατά το τμήμα της αρχικής εγγύησης που δεν έχει λήξει και, σε κάθε περίπτωση, για διάστημα τουλάχιστον έξι μηνών. • Τα ελαττώματα που οφείλονται σε ατύχημα, κακή χρήση, ακατάλληλη συντήρηση ή φυσιολογική φθορά δεν καλύπτονται από την περιορισμένη εγγύηση. • Η αντικατάσταση ή η ενσωμάτωση κάποιου εξαρτήματος από τον πελάτη θεωρείται εσφαλμένη χρήση. • Οι όροι της παρούσας περιορισμένης εγγύησης ούτε αποκλείουν, ούτε περιορίζουν, ούτε τροποποιούν τα υποχρεωτικά εκ του νόμου δικαιώματα που ισχύουν για την πώληση του προϊόντος σε εσάς, αλλά ισχύουν επιπρόσθετα, εκτός αν κάτι τέτοιο επιτρέπεται από την ισχύουσα νομοθεσία. Αν πιστεύετε ότι το προϊόν σας είναι ελαττωματικό, επικοινωνήστε με τη Wallbox για καθοδήγηση σχετικά με το πού πρέπει να το στείλετε ή να το πάτε για επισκευή.

Νομική δήλωση

• Οι πληροφορίες αυτών των οδηγιών ενδέχεται να αλλάξουν χωρίς προειδοποίηση και δεν συνιστούν καμιά υποχρέωση εκ μέρους του κατασκευαστή. Οι εικόνες αυτών των οδηγιών προορίζονται μόνο για απεικόνιση και ενδέχεται να διαφέρουν από το παρεχόμενο προϊόν.

Για περισσότερες πληροφορίες σχετικά με τη ρύθμιση του φορτιστή σας, επισκεφθείτε τη σελίδα του Wallbox Academy: https://support.wallbox.com/

IS

Öryggis og viðhaldsleiðbeiningar

• Uppsetning, viðhald og þjónusta fyrir hleðslutækið má einungis vera framkvæmt af hæfu starfsfólki í samræmi við gildandi reglur á staðnum. Óheimil uppsetning og breytingar gera það að verkum að ábyrgð framleiðandans fellur úr gildi • Notið ekki ef umgerðin eða tengið eru brotin, sprungin, opin eða sýna einhver merki um skemmdir. Vinsamlegast hafið samband við dreifingaraðilann • Snertið ekki hleðslukapalinn ef reykur kemur frá tenginu eða það byrjar að bráðna. Ef það er mögulegt skal hætta hleðslu • Slökkvið á hleðslutækinu áður en hlífin er opnuð eða einingin er þrifin. Notið ekki hreinsiefni til að þrífa neinn hluta hleðslutækisins. Notið hreinan, þurran klút til að fjarlægja ryk og óhreinindi. Opnið hlífina ekki í rigningu • Gerið viðeigandi varúðarráðstafanir vegna ígræddra lækningatækja með rafeindabúnaði • Notið Wallbox hleðslutækið samkvæmt þeim vinnslubreytum og innan eðlilegra umhverfisaðstæðna sem tilgreindar eru í almennri og rafmagnsforskrift. • Loftræsting er ekki studd • Ekki er mælt með að setja hleðslutækið upp í stöðu sem er í beinu sólarljósi eða í stöðu sem má þola öfgafullar veðuraðstæður.

EB-samræmisyfirlýsing

Wallbox lýsir því hér með yfir að búnaðurinn (Copper SB) sé í samræmi við tilskipun 2014/53/ESB, tilskipun 2014/30/ESB og tilskipun 2014/35/ESB. ESB-samræmisyfirlýsinguna má finna í heild sinni á eftirfarandi vefslóð: https://support.wallbox.com/en/knowledge-base/ce-declaration/

Ráðleggingar varðandi öryggi

• Fylgið öllum öryggis og uppsetningarleiðbeiningum vandlega • Sé leiðbeiningum ekki fylgt getur það valdið öryggisáhættu og/eða bilun í búnaði • Allar skemmdir sem verða vegna þess að leiðbeiningarnar í þessari handbók eru hunsaðar eða gert er andstætt því sem þær segja fyrir um falla ekki undir vöruábyrgðina.

Tengiráð og uppsetningarleiðbeiningar

• Notið ekki ef hleðslukapallinn er snjáður, einangrunin hefur verið rofin, eða einhver merki sjást um skemmdir, eða ef klóin fyrir ökutækið og rafmagnsinnstungan eru óhrein, blaut eða skemmd • Notið ekki hleðslukapalinn með millistykki eða framlengingarsnúru • Undir engum kringumstæðum skal herða hleðslukapalinn á meðan hann er tengdur • Skylt er að nota klóarhaldið sem útvegað er með einingunni til að verja tengið fyrir óhreinindum og veðurfari, og til að klóin renni ekki úr greipum við notkun.

Uppsetningarleiðbeiningar

• Horfið á uppsetningarmyndbandið fyrir hleðslutækið sem fáanlegt er á Wallbox Academy vefsíðunni: https://support.wallbox.com • Tryggið að ásetningaryfirborðið standi undir þyngd hleðslutækisins og geti þolað þá vélrænu krafta sem fylgja notkun • Hleðslutækið verður að vera varanlega tengt við jarðtengingu uppsetningarinnar • Setjið upp hleðslutækið á nægilega vel loftræstu svæði. Setjið hleðslutækið ekki upp þar sem það er í beinu sólarljósi eða nálægt eldfimu, sprengifimu eða brennanlegu efni, íðefnum eða leysum, gasrörum eða gufuúttökum, ofnum eða rafhlöðum, né svæðum sem þar sem geta orðið flóð, mikill raki og rennandi vatn.

Rafmagnsvarnir

• Rafmagnslínan verður að vera tengd við uppsetningu sem þegar er til staðar og ætti að vera í samræmi við gildandi reglugerðir á staðnum.
• Hleðslutækið verður að vera rafmagnsvarið með því að tengja utanáliggjandi smástraumrofa (Miniature Circuit Breaker MCB) og afgangsstraumrofa (Residual Current Circuit Breaker RCCB).• MCB: Mælt er með C ferli með 6kA skammhlaupsgetu. Hámarksstraumur í samræmi við raflögn og hleðslutæki, en ekki meiri en 32 A.• RCCB: Tegund A eða tegund B, samkvæmt gildandi reglugerðum á staðnum. Aðeins tegund sem endurstillist handvirkt.• Reglugerðir á staðnum geta krafist þess að neyðarrofi sé settur utan á.

Ráðleggingar fyrir förgun

• Samkvæmt tilskipun 2012/19/EC skal þessari vöru ekki fargað með heimilisúrgangi við lok endingartíma hennar. Fara ætti með hana á söfnunarstöð eða til dreifingaraðila sem býður upp á förgun sérstaks og aðgreinds úrgangs.

Takmörkuð ábyrgð

• Wallbox veitir ábyrgð á þessari vöru gagnvart göllum í efni og vinnu yfir tímabil sem varir 2 ár frá kaupdegi • Á þessu tímabili mun Wallbox, að eigin undirlagi, annað hvort gera við eða skipta út gallaðri vöru án endurgjalds fyrir eigandann • Ábyrgð á útskiptum eða viðgerðum hlutum varir aðeins í þann tíma sem eftir er af upphaflega ábyrgðartímanum eða í sex mánuði eftir því hvor er lengri. • Allir gallar af völdum slyss, misnotkunar, óviðeigandi viðhalds, eða eðlilegs slits falla ekki undir þessa takmörkuðu ábyrgð • Litið er á það sem ranga notkun ef viðskiptavinurinn skiptir út eða bætir við einverjum hlutum • Nema að því leyti sem kveðið er á um í gildandi lögum mun þessi takmarkaða ábyrgð ekki útiloka, takmarka, eða breyta og er til viðbótar við lögboðinn réttindi sem gilda um sölu vörunnar til viðskiptavina. Ef þú heldur að varan þín sé gölluð skaltu hafa samband við Wallbox fyrir leiðbeiningar um hvert skal senda hana eða fara með hana í viðgerð.

Lagaleg tilkynning

• Öllum upplýsingum í þessari handbók gæti verið breytt án fyrirfram tilkynningar og þær skuldbinda ekki framleiðandann á neinn hátt. Myndir í þessari handbók eru aðeins til útskýringar og gætu verið öðruvísi en varan sem afhent er.

Frekari upplýsingar um uppsetningu hleðslutækisins má finna á Wallbox Academy síðunni https://support.wallbox.com/

PL

Instrukcje dotyczące bezpieczeństwa i konserwacji

• Instalacja, konserwacja i serwisowanie zasilacza muszą być wykonywane wyłącznie przez wykwalifikowany personel zgodnie z obowiązującymi lokalnymi przepisami. Nieautoryzowana instalacja i modyfikacje powodują unieważnienie gwarancji producenta • Nie używać, jeśli obudowa lub złącze jest pęknięte, otwarte lub widoczne są inne uszkodzenia. Proszę skontaktować się z dystrybutorem • Nie dotykać przewodu ładowania, jeśli złącze wydziela dym lub zaczyna się topić. Jeśli to możliwe, przerwać ładowanie • Wyłączyć zasilacz • Wyłączyć urządzenie przed otwarciem pokrywy lub czyszczeniem urządzenia. Nie używać rozpuszczalników czyszczących na żadnej części zasilacza. Do usuwania kurzu i brudu używać czystej, suchej ściereczki. Nie otwierać pokrywy w deszczu • Stosować odpowiednie środki ostrożności przy użyciu elektronicznych implantów medycznych • Stosować zasilacze ścienne odpowiadające parametrom pracy i w normalnych warunkach otoczenia, zgodnie ze specyfikacjami ogólnymi oraz parametrami elektrycznymi. • Urządzenie nie ma wentylatora • Nie zaleca się instalowania ładowarki w miejscu narażonym na bezpośrednie działanie promieni słonecznych lub w skrajnych warunkach pogodowych.

Uproszczona deklaracja zgodności UE

Niniejszym Wallbox oświadcza, że urządzenie (Copper SB) jest zgodne z dyrektywą 2014/53/UE, dyrektywą 2014/30/UE oraz dyrektywą 2014/35/UE. Pełny tekst deklaracji zgodności UE jest dostępny pod następującym adresem internetowym: https://support.wallbox.com/en/knowledge-base/ce-declaration/

Zalecenia dotyczące bezpieczeństwa

• Należy dokładnie przestrzegać wszystkich instrukcji bezpieczeństwa i instalacji
• Nieprzestrzeganie instrukcji może stanowić zagrożenie bezpieczeństwa i/lub spowodować awarię sprzętu • Wszelkie uszkodzenia wynikające z braku nieprzestrzegania instrukcji lub działania niezgodnie z instrukcjami zawartymi w niniejszej dokumentacji nie podlegają gwarancji na produkt.

Instrukcje dotyczące odłączenia złączy i instalacji

• Nie używać, jeśli przewód zasilający jest postrzępiony, ma pękniętą izolację, lub ma jakiekolwiek oznaki uszkodzenia lub gdy wtyczka pojazdu i gniazdo elektryczne są zabrudzone, mokre lub uszkodzone. • Nie używać przewodu zasilającego z adapterem lub przedłużaczem • W żadnym wypadku nie napinać przewodu zasilającego, gdy jest on podłączony. • Konieczne jest stosowanie uchwytu wtyczki dostarczonego wraz z urządzeniem w celu ochrony złącza przed zabrudzeniem i innymi czynnikami atmosferycznymi oraz przed poślizgnięciem się podczas użytkowania.

Instrukcja instalacji

• Obejrzeć film przedstawiający instalację zasilacza dostępny na stronie internetowej Wallbox Academy: https://support.wallbox.com • Upewnić się, że powierzchnia montażowa może odpowiednio wytrzymać ciężar zasilacza oraz wytrzymać mechaniczne obciążenie związane z użytkowaniem • Zainstalować zasilacz w dostatecznie wentylowanym miejscu. Nie instalować zasilacza w bezpośrednim świetle słonecznym ani w pobliżu łatwopalnych, wybuchowych lub palnych materiałów, chemikaliów lub rozpuszczalników, rur gazowych lub wylotów pary, grzejników lub akumulatorów, jak również w miejscach narażonych na zalanie, o wysokiej wilgotności lub w pobliżu przepływającej wody.

Ochrona elektryczna

• Linia zasilająca musi być podłączona do istniejącej instalacji i powinna być zgodna z lokalnymi przepisami. • Ładowarka musi być zabezpieczona elektrycznie przez zewnętrzny wyłącznik nadprądowy MCB i wyłącznik różnicowoprądowy RCCB.
• Wyłącznik MCB: zalecana charakterystyka C, znamionowa zdolność łączeniowa: 6 kA. Prąd znamionowy zgodnie z ograniczeniami przewodu i ustawieniami ładowarki, ale nie więcej niż 32 A. • Wyłącznik RCCB: Zgodnie z lokalnymi przepisami, typ A lub B. Wyłącznie z możliwością ręcznego resetowania. • Lokalne przepisy mogą wymagać instalacji zewnętrznego wyłącznika awaryjnego.

Zalecenia dotyczące utylizacji

• Zgodnie z dyrektywą 2012/19/WE, po zakończeniu okresu użytkowania, produkt nie powinien być utylizowany jako odpady miejskie. Należy go zabrać do centrum zbiórki lub dystrybutora, który zapewnia utylizację specjalnych i zróżnicowanych odpadów.

Ograniczona gwarancja

• Firma Wallbox udziela gwarancji na produkt w przypadku wad materiałowych i wykonawczych przez okres 2 lat od daty zakupu • W tym okresie, według własnego uznania, firma Wallbox naprawi lub wymieni wadliwy produkt bez żadnych opłat po stronie właściciela.
• Produkty zamienne lub naprawione części będą objęte gwarancją tylko na niewykorzystaną część pierwotnej gwarancji lub na okres sześciu miesięcy, w zależności od tego, który z tych okresów jest dłuższy. • Wszelkie wady wynikające z wypadku, nieprawidłowego użytkowania, niewłaściwej konserwacji lub normalnego zużycia nie są objęte ograniczoną gwarancją • Zastąpienie lub włączenie jakiejkolwiek części przez klienta będzie uznawane za niewłaściwe wykorzystanie • Z wyjątkiem zakresu dozwolonego przez obowiązujące prawo, warunki niniejszej ograniczonej gwarancji nie będą ograniczać się do obowiązkowych praw ustawowych dotyczących sprzedaży produktu. Jeśli użytkownik uważa, że produkt jest wadliwy, należy skontaktować się z firmą Wallbox, aby uzyskać instrukcje dotyczące wysyłki lub dostarczyć go do naprawy.

Informacja prawna

• Wszelkie informacje zawarte w niniejszej instrukcji mogą zostać zmienione bez uprzedniego powiadomienia i nie stanowią żadnego zobowiązania po stronie producenta. Ilustracje w niniejszej instrukcji służą wyłącznie celom ilustracyjnym i mogą różnić się od dostarczonego produktu.

Więcej informacji na temat konfiguracji ładowarki można znaleźć na stronie internetowej Wallbox Academy: https://support.wallbox.com/

SK

Bezpečnostné pokyny a návod na údržbu

• Montáž, údržbu a servis nabíjačky smie vykonávať iba personál vyškolený podľa platných miestnych predpisov. Neoprávnená montáž a úpravy zariadenia majú za následok stratu platnosti záruky výrobcu • Zariadenie nepoužívajte, ak je kryt alebo konektor poškodený, prasknutý, otvorený alebo ak vykazuje známky poškodenia. Obráťte sa na svojho distribútora • Nedotýkajte sa nabíjacieho kábla, ak z konektora vychádza dym alebo sa začne taviť. Ak je to možné, zastavte nabíjanie • Pred otvorením krytu alebo čistením zariadenia vypnite nabíjačku. Žiadnu časť nabíjačky nečistite pomocou rozpúšťadiel. Na odstránenie prachu a nečistôt použite čistú suchú handričku. Neotvárajte kryt za dažďa • V prípade prítomnosti elektronických lekárskych implantátov dodržiavajte príslušné bezpečnostné opatrenia • Nabíjačku Wallbox používajte pri prevádzkových podmienkach a normálnych okolitých podmienkach tak, ako je uvedené vo všeobecných a elektrických parametroch. • Vetranie nie je podporované • Neodporúča sa inštalovať nabíjačku na mieste priameho slnečného žiarenia ani v extrémnych poveternostných podmienkach.

Zjednodušené EU vyhlásenie o zhode

Spoločnosť Wallbox týmto vyhlasuje, že zariadenie (Copper SB) je v zhode so smernicami 2014/53/EÚ, 2014/30/EÚ a 2014/35/EÚ. Celé znenie EU vyhlásenia o zhode je k dispozícii na tejto internetovej adrese: https://support.wallbox.com/en/knowledge-base/ce-declaration/

Bezpečnostné odporúčania

• Dôsledne dodržiavajte všetky bezpečnostné a inštalačné pokyny. • Nedodržanie pokynov môže predstavovať bezpečnostné riziko alebo spôsobiť poruchu zariadenia. • Záruka sa nevzťahuje na žiadne následné poškodenie v dôsledku nedodržania pokynov alebo konania v rozpore s pokynmi uvedenými v tejto príručke.

Odporúčania a pokyny pre inštaláciu konektorov

• Nepoužívajte, ak je nabíjací kábel rozstrapkaný, má poškodenú izoláciu alebo má známky poškodenia alebo ak je zástrčka vozidla a elektrická zásuvka znečistená, mokrá alebo poškodená. • Nepoužívajte nabíjací kábel s káblovým adaptérom alebo predlžovacím káblom. • Nabíjací kábel za žiadnych okolností nenapínajte, ak je pripojený. • Je nutné používať držiak zástrčky dodaný k zariadeniu, aby ste konektor chránili pred znečistením a inými poveternostnými vplyvmi a pred pošmyknutím počas používania.

Pokyny na inštaláciu

• Pozrite si inštalačné video pre svoju nabíjačku, ktoré je k dispozícii na webovej stránke Wallbox Academy: https://support.wallbox.com • Uistite sa, že montážna plocha má dostatočnú nosnosť pre váhu nabíjačky a vydrží mechanické sily spojené s používaním.
• Nabíjačka musí byť trvalo pripojená k uzemňovaciemu vodiču • Nabíjačku nainštalujte na dostatočne vetrané miesto. Neinštalujte nabíjačku na priame slnečné svetlo ani blízko zápalných, výbušných alebo horľavých materiálov, chemikálií alebo rozpúšťadiel, plynovodov alebo vývodov pary, radiátorov alebo batérií a na miesta vystavené zaplaveniu, vysokej vlhkosti a tečúcej vode.

Elektrická ochrana:

• Napájacie vedenie musí byť zapojené do existujúcej inštalácie a musí byť v súlade s miestnymi predpismi.• Nabíjačka musí byť elektricky chránená zvonka miniatúrnym ističom (MCB) a ističom zvyškového prúdu (RCCB).
• MCB: Odporúčaná krivka C, skratový výkon 6 kA. Menovitý prúd podľa limitov zapojenia a nastavenia nabíjačky, ale nie viac ako 32 A.• RCCB: Podľa miestnych predpisov, typ A alebo typ B. Iba manuálny reset.• Miestne predpisy môžu vyžadovať, aby bol núdzový vypínač nainštalovaný zvonka.

Pokyny na likvidáciu

• V súlade so smernicou 2012/19/ES sa produkt po skončení jeho životnosti nesmie likvidovať ako komunálny odpad. Je potrebné odovzdať ho do zberného strediska alebo distribútorovi, ktorý zabezpečuje zneškodňovanie špeciálneho a diferencovaného odpadu.

Limitovaná záruka

• Spoločnosť Wallbox poskytuje na tento výrobok záruku na vady materiálu a spracovania po dobu 2 rokov od dátumu zakúpenia. • Počas tohto obdobia spoločnosť Wallbox podľa vlastného uváženia bezplatne vykoná opravu alebo výmenu akéhokoľvek chybného výrobku. • Na náhradné výrobky alebo opravené diely sa poskytuje záruka iba v trvaní nevyčerpanej časti pôvodnej záruky alebo šiestich mesiacov, podľa toho, čo prevažuje. • Limitovaná záruka sa nevzťahuje na chyby spôsobené akoukoľvek nehodou, nesprávnym použitím, nesprávnou údržbou alebo normálnym opotrebením. • Výmena alebo montáž akejkoľvek súčiastky klientom sa považuje za nesprávne použitie. • Podmienky tejto limitovanej záruky dopĺňajú záväzné právne predpisy vzťahujúce sa na predaj tohto výrobku, nevylučujú, neohraničujú ich ani nepozmeňujú ich platnosť, s výnimkou prípadov špecifikovaných príslušnými právnymi predpismi. Ak sa domnievate, že je váš produkt chybný, obráťte sa na spoločnosť Wallbox, ktorá vám poskytne pokyny, kam produkt poslať alebo priniesť na opravu.

Právne upozornenie

• Akékoľvek informácie uvedené v tejto príručke sa môžu zmeniť bez predošlého upozornenia a nepredstavujú žiadnu povinnosť zo strany výrobcu. Obrázky v tejto príručke slúžia iba na ilustráciu a môžu sa líšiť od dodávaného produktu.

Ďalšie informácie o inštalácii nabíjačky nájdete na stránke Akadémie Wallbox https://support.wallbox.com/

HE

הוראות בטיחות ותחזוקה

• רק לאנשי צוות מוסמכים מותר לבצע התקנה, תחזוקה ושירות של המטען, בהתאם לתקנות המקומיות הנוהגות. התקנה והסבות ללא הרשאה יגרמו לפקיעת תוקף האחריות של היצרן • אין להשתמש במוצר אם המארז או המחבר שבורים, סדוקים, פתוחים או אם נראים בהם סימני נזק אחרים. פנה למפיץ • אל תיגע בכבל הטעינה אם המחבר פולט עשן או מתחיל להינתך. אם ניתן, הפסק את הטעינה • כבה את המטען לפני פתיחת הכיסוי או ניקוי המכשיר. אסור להשתמש בחומרי ניקוי בשום חלק של המטען. השתמש במטלית נקייה ויבשה כדי להסיר אבק ולכלוך. אין לפתוח את הכיסוי בגשם • יש לנקוט אמצעי זהירות מתאימים עם שתלים רפואיים אלקטרוניים • השתמש במטען Wallbox תחת הפרמטרים התפעוליים ובתנאים רגילים בטמפרטורת הסביבה, המצוינת במפרט הכללי ובמפרט החשמלי • אין תמיכה באוורור • לא מומלץ להתקין את המטען כשהוא חשוף ישירות לאור שמש או בתנאי מזג אוויר קשים.

הצהרת תאימות מפושטת של האיחוד האירופי

חברת Wallbox מצהירה בזאת כי הציוד (Copper SB) עומד בדרישות של הוראה 2014/53/EU, הוראה 2014/30/EU והוראה 2014/35/EU. הטקסט המלא של הצהרת התאימות של האיחוד האירופי זמין בכתובת האינטרנט הבאה:
/https://support.wallbox.com/en/knowledge-base/ce-declaration

המלצות בטיחות

• יש להיצמד היטב לכל הוראות הבטיחות וההתקנה • אי ציות להוראות עלול ליצור סכנת בטיחות ו/או לגרום לכשל של הציוד. • נזקים שנובעים מהתעלמות, או מפעולות המנוגדות להוראות במדריך הזה, אינם נכללים באחריות על המוצר.

המלצות לגבי המחבר והנחיות התקנה

• אסור להשתמש אם כבל הטעינה שחוק, אם הבידוד שלו קרוע, אם קיימים בו סימני נזק או אם תקע הרכב ושקע החשמל התלכלכו, נרטבו או ניזוקו • אסור להשתמש בכבל הטעינה יחד עם מתאם כבל או כבל מאריך • בשום פנים ואופן אין להדק את כבל הטעינה בזמן שהוא מחובר • יש להשתמש יחד עם היחידה במחזיק התקעים הכלול במשלוח, כדי להגן על המחבר מפני אבק והשפעות מזג אוויר אחרות, ומפני החלקה בזמן השימוש.

הוראות התקנה

• צפה בסרטון ההתקנה עבור המטען, שזמין בדף האינטרנט של Wallbox Academy:
https://support.wallbox.com • ודא שמשטח ההתקנה יכול לתמוך כראוי במשקל המטען, ולעמוד בכוחות המכניים הכרוכים בשימוש • יש לחבר את המטען באופן קבוע להארקה החשמלית של ההתקנה. • התקן את המטען באזור מאוורר מספיק. אין להתקין את המטען באור שמש ישיר או ליד חומרים דליקים, נפיצים או דליקים, כימיקלים או ממסים, צינורות גז או פתחי יציאת קיטור, גופי הסקה או סוללות, וכן אזורים המועדים להצפה, לחות גבוהה ומים זורמים.

הגנה חשמלית

•קו אספקת החשמל חייב להיות מחובר להתקנה קיימת וצריך להיות בהתאם לתקנות המקומיות • יש להגן על המטען באופן חשמלי באמצעות איתות חיצוני ידני (MCB) ומפסק זרם שיורי (RCCB) • MCB: עקומת C מומלצת, קיבולת קצר של 6KA. זרם נקוב בהתאם למגבלות החיווט והגדרת המטען, אך לא יותר מ-32 אמפר •RCCB: בהתאם לתקנות המקומיות, סוג A או סוג B. סוג איפוס ידני בלבד • בהתאם לתקנות המקומיות ייתכן שתהיה דרישה להתקנה חיצונית של מתג חירום.)

ייעוץ בנוגע לסילוק

בתום חיי השימוש במוצר אסור להשליך אותו כפסולת 2012/19/EC,• בהתאם להנחיה עירונית. יש להעביר אותו לנקודת איסוף או למפיץ שנותן שירותי סילוק של פסולת מיוחדת וממוינת.

אחריות מוגבלת

. מעניקה למוצר זה אחריות על פגמים בחומרים ובעבודה לתקופה של שנתיים מתאריך הרכישה Wallbox • Wallbox• במהלך תקופה זו, ועל פי שיקול דעתה הבלעדי, תתקן או תחליף כל מוצר פגום מבלי לחייב את הבעלים. • למוצרים חלופיים או חלקים מתוקנים תוענק אחריות רק עבור פרק האחריות המקורית שתוקפו עוד לא פג, או לשישה חודשים, הארוך מבין השניים.
• פגמים שנובעים מתאונות, שימוש לקוי, תחזוקה לא נאותה או בלאי ושחיקה רגילים אינם מכוסים על-ידי האחריות המוגבלת • החלפה או שילוב של חלקים על ידי הלקוח ייחשבו לשימוש לקוי • מלבד במידה המותרת בחוק הנוהג, תנאיה של אחריות מוגבלת זו אינם כוללים, מגבילים או משנים את הזכויות הסטטוטוריות המחייבות החלות על מכירת המוצר לך, והם מתווספים אליהן.

אם לדעתך קיים פגם במוצר, צור קשר עם Wallbox כדי לקבל הוראות לגבי היעד שאליו יש לשלוח את המוצר או להביא אותו לתיקון.

הודעה משפטית

• ניתן לשנות כל מידע במדריך זה ללא הודעה מוקדמת, והוא אינו בגדר התחייבות כלשהי מצד היצרן; התמונות במדריך זה נועדו לצורכי המחשה בלבד, והמוצר שנמסר בפועל עשוי להיות שונה מהמוצג בהן.

לפרטים נוספים בנוגע להתקנת המטען, נא לעיין בדף Wallbox Academy בכתובת https://support.wallbox.com/

RU

Инструкции по технике безопасности и техническому обслуживанию

• Установку, техническое обслуживание и ремонт зарядного устройства должен выполнять только квалифицированный персонал в соответствии с действующими местными нормативами. Несанкционированный монтаж и модификации делают гарантию производителя недействительной • Не используйте устройство, если его корпус или разъем сломан, треснул, открыт или имеет признаки повреждения. Свяжитесь со своим дистрибьютором • Не прикасайтесь к зарядному кабелю, если разъем выделяет дым или начинает плавиться, и при наличии такой возможности прекратите зарядку • Перед открытием крышки или очисткой зарядного устройства выключите питание. Не используйте чистящие растворители для очистки любой части зарядного устройства. Для удаления пыли и грязи используйте чистую сухую ткань. Не открывайте крышку под дождем • Принимайте соответствующие меры предосторожности при использовании электронных медицинских имплантатов • Используйте зарядное устройство Wallbox в соответствии с эксплуатационными параметрами и в нормальных условиях окружающей среды, указанных в Общих технических условиях и Электрических нормативах. • Вентиляция не поддерживается • Не рекомендуется устанавливать зарядное устройство в местах, подверженных прямым солнечным лучам, или в неблагоприятных погодных условиях.

Упрощенная декларация о соответствии нормативным требованиям ЕС

Компания Wallbox настоящим заявляет, что оборудование (Copper SB) отвечает требованиям Директивы 2014/53/EU, Директивы 2014/30/EU и Директивы 2014/35/EU. С полным текстом декларации о соответствии нормативным требованиям ЕС можно ознакомиться по следующему интернет-адресу: https://support.wallbox.com/en/knowledge-base/ce-declaration/

Рекомендации по технике безопасности

• Внимательно соблюдайте все инструкции по технике безопасности и монтажу • Несоблюдение инструкций может представлять угрозу безопасности и (или) приводить к неисправности оборудования • Гарантия на изделие не распространяется в случае любых повреждений, возникших в результате игнорирования инструкций или действий, противоречащих инструкциям, содержащимся в данном руководстве.

Рекомендации по разводке электрических соединений и инструкции по монтажу

• Не используйте устройство, если зарядный кабель изношен, имеет поврежденную изоляцию или какие-либо иные признаки повреждения, а также если штепсельная вилка автомобиля или электрическая розетка загрязнена, влажная или повреждена • Не используйте кабель для зарядного устройства с адаптером или удлинителем • Ни в коем случае не затягивайте кабель для зарядного устройства во время его подключения • Штепсельный держатель, входящий в комплект поставки устройства, должен в обязательном порядке использоваться для защиты разъема от попадания грязи и других атмосферных осадков, а также от соскальзывания во время использования.

Инструкции по монтажу

• Просмотрите видеоматериалы по установке вашего зарядного устройства, доступные на веб-странице Wallbox Academy: https://support.wallbox.com • Убедитесь, что монтажная поверхность может выдержать вес зарядного устройства и механические нагрузки, связанные с его использованием • Зарядное устройство должно быть постоянно подключено к электрическому заземлению. • Устанавливайте зарядное устройство в достаточно вентилируемом помещении. Не устанавливайте зарядное устройство под прямыми солнечными лучами, вблизи легковоспламеняющихся, взрывоопасных или горючих материалов, химикатов или растворителей, газовых труб или паровыпускных отверстий, радиаторов или аккумуляторных батарей, а также в местах, подверженных затоплению, высокой влажности и воздействию проточной воды.

Электрозащита

• Сеть электропитания должна быть подключена к существующей установке и соответствовать местным нормативам. • Зарядное устройство должно быть электрически защищено путем установки снаружи миниатюрного автоматического выключателя (MCB) и устройства защитного отключения (RCCB). • MCB: Рекомендуемая кривая C, номинальная мощность короткого замыкания 6 кА. Номинальный ток в соответствии с источником питания и настройками зарядного устройства, но не более 32 А. • RCCB: В соответствии с местными нормативами, тип A или тип B. Только ручной сброс.

В соответствии с местными нормативами может потребоваться установка внешнего аварийного выключателя.

Рекомендации по утилизации

• В соответствии с Директивой 2012/19/ЕС по окончании срока службы изделие не должно утилизироваться как бытовые отходы. Оно должно быть доставлено в пункт сбора отходов или дистрибьютору, который обеспечивает утилизацию специальных и дифференцированных отходов.

Ограниченная гарантия

• Wallbox гарантирует, что данное изделие не будет иметь дефектов материалов и качества изготовления в течение 2 лет с момента покупки • В течение этого периода, по своему усмотрению, Wallbox либо отремонтирует, либо заменит любое дефектное изделие на безвозмездной основе • Гарантия на замену изделия или ремонт деталей будет распространяться только на неистекшую часть первоначальной гарантии или в течение шести месяцев, в зависимости от того, что больше. • Любой дефект, возникший в результате несчастного случая, неправильного использования, ненадлежащего обслуживания или нормального износа, не покрывается ограниченной гарантией • Подмена или внедрение любой части клиентом будет расцениваться как неправильное использование • За исключением случаев, разрешенных применимым законодательством, условия настоящей ограниченной гарантии не исключают, не ограничивают и не изменяют обязательные законные права, применимые к продаже вам изделия, а являются дополнением к ним. Если вы считаете, что ваше изделие неисправно, свяжитесь с компанией Wallbox для получения инструкций о том, куда его следует отправить или привезти для ремонта.

Правовое уведомление

• Любая информация, содержащаяся в данном руководстве, может быть изменена без предварительного уведомления и не представляет собой никакие обязательства со стороны производителя. Изображения в данном руководстве приведены только для иллюстрации и могут отличаться от поставляемого изделия.

Для получения дополнительной информации о наладке зарядного устройства посетите страницу Wallbox Academy https://support.wallbox.com/

support.wallbox.com